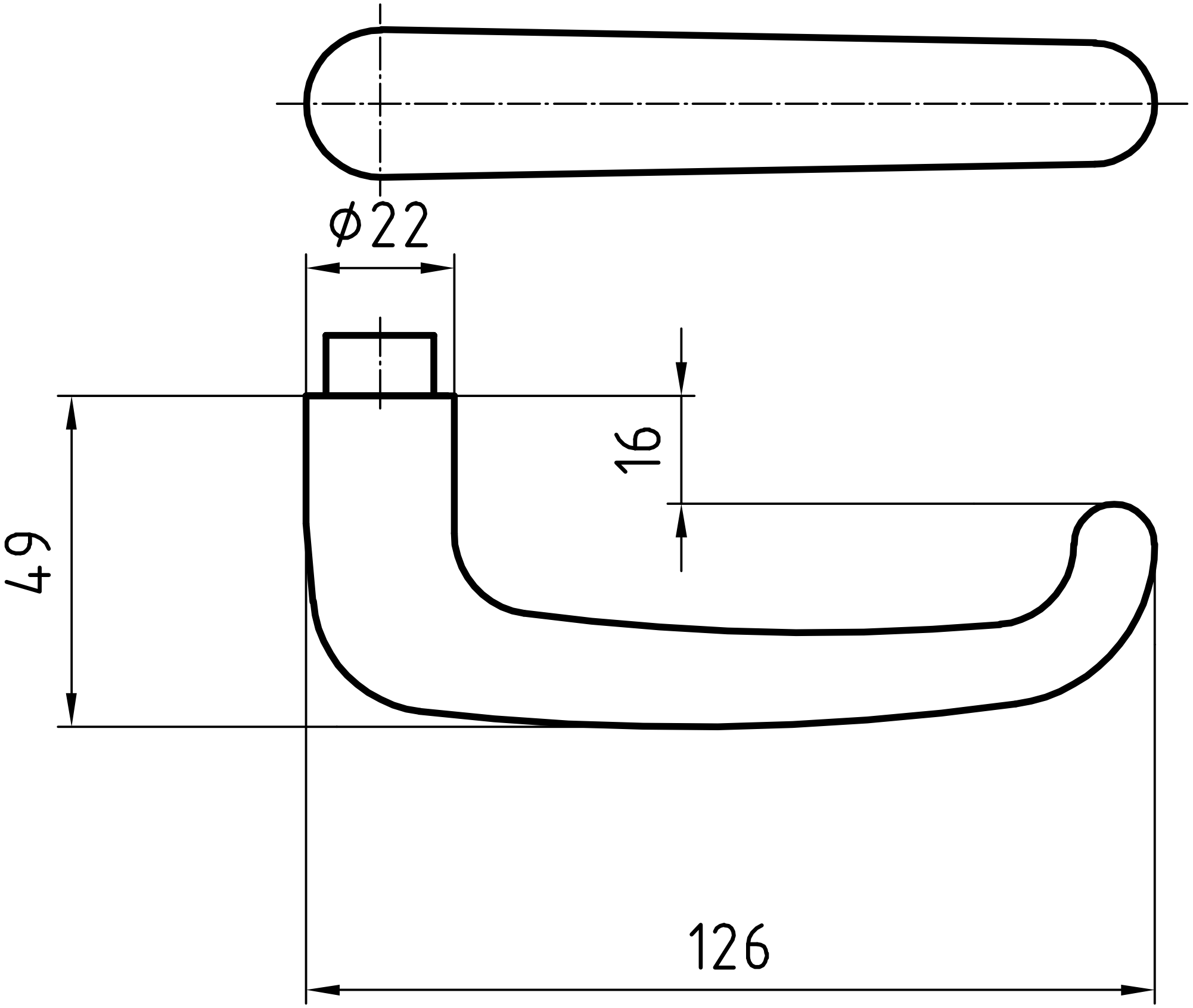
Ø22
16
49
126