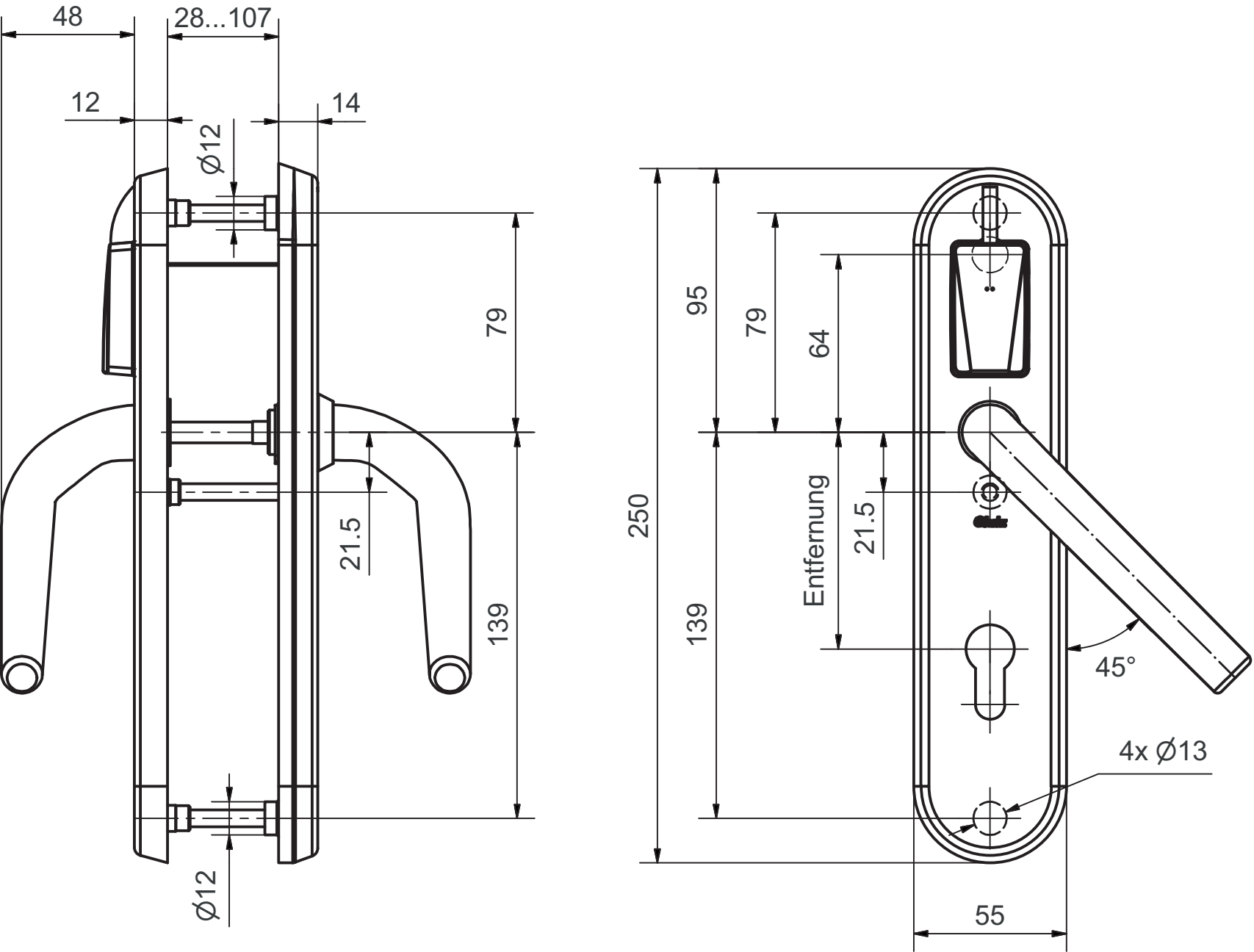
48
28...107
12
14
Ø12
79
21.5
139
Ø12
250
95
79
64
Entfernung
21.5
139
45°
4x Ø13
55