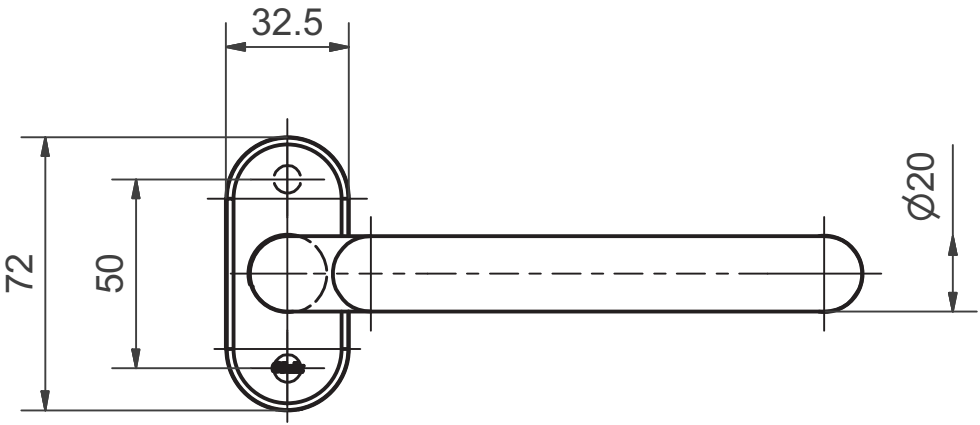
32.5
72
50
Ø20

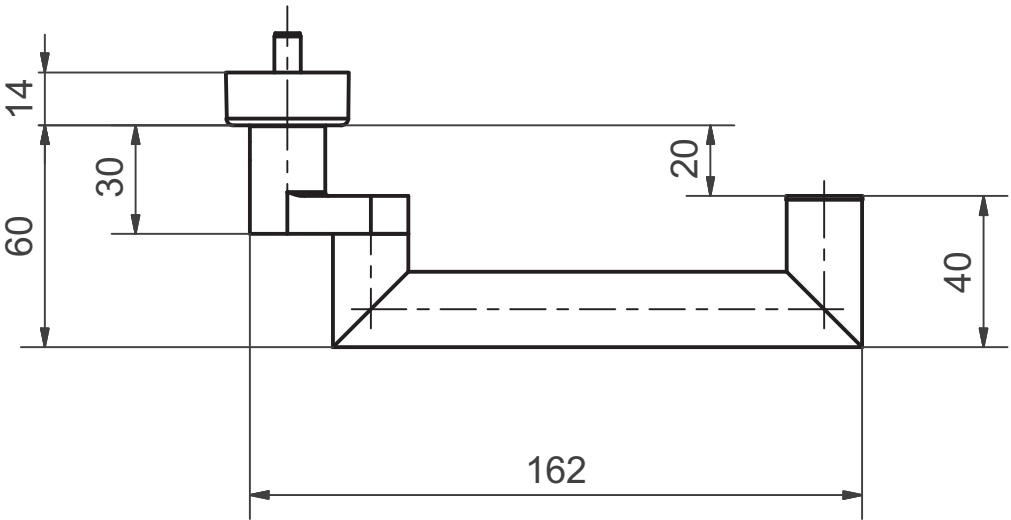
14
30
60
20
40
162