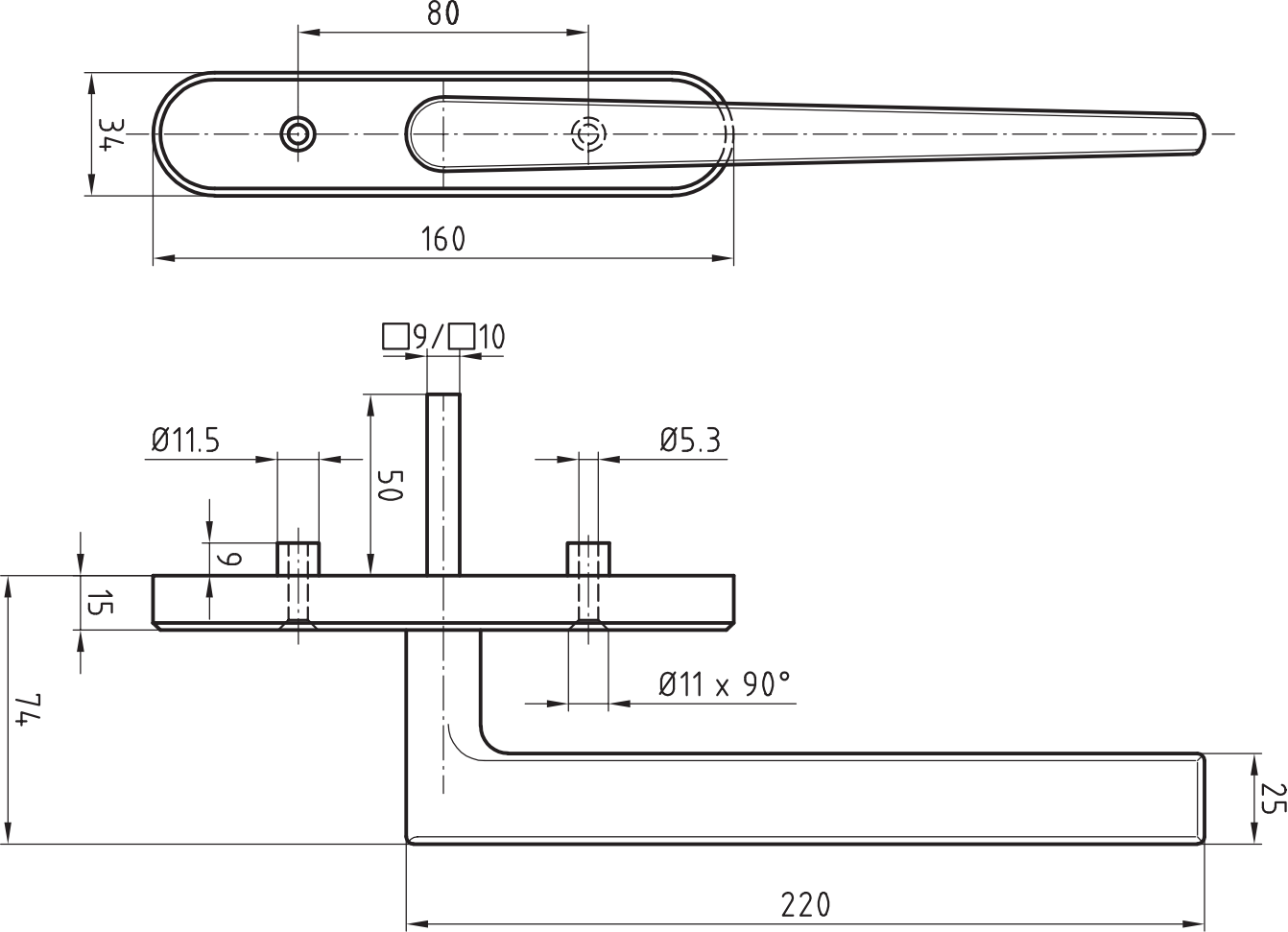
80
34
160
□9/□10
Ø11.5
50
Ø5.3
9
15
74
Ø11 x 90°
25
220