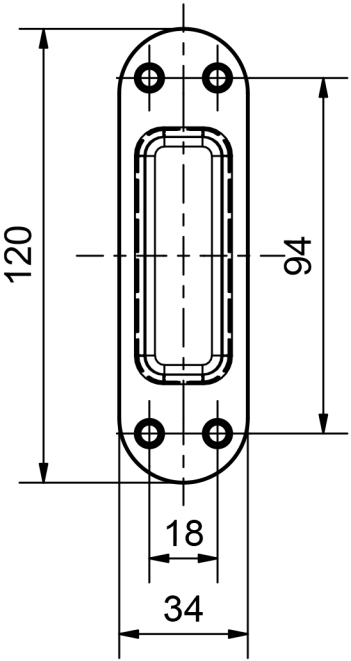
120
94
18
34

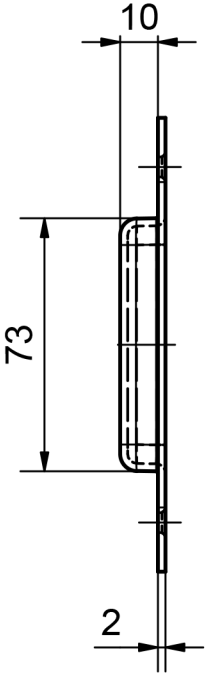
10
73
2

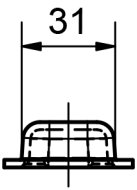
31