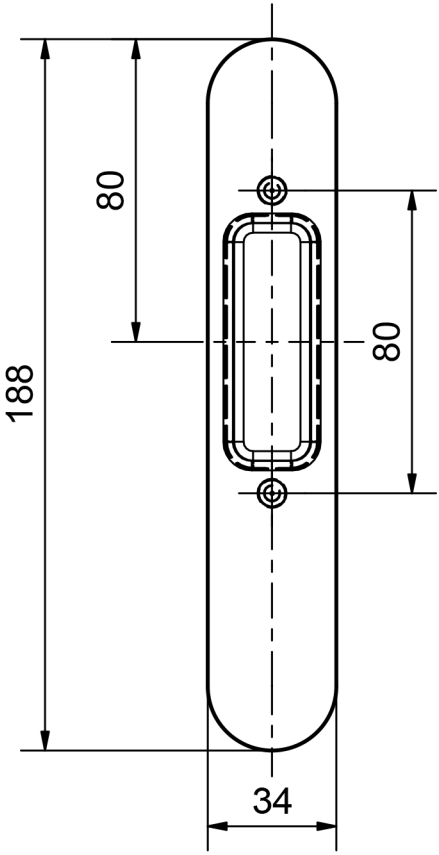
188
80
80
34

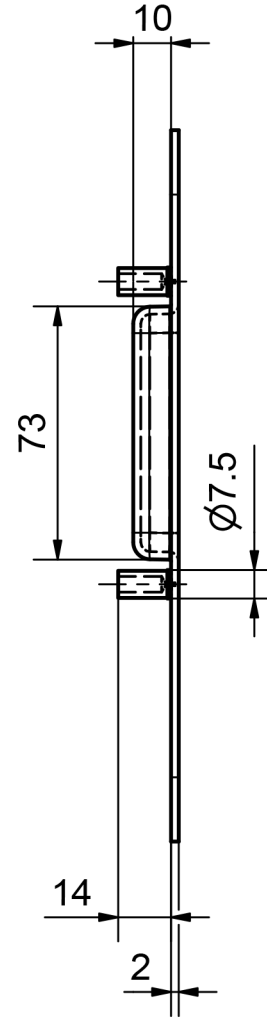
10
73
Ø7.5
14
2

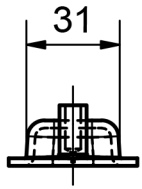
31