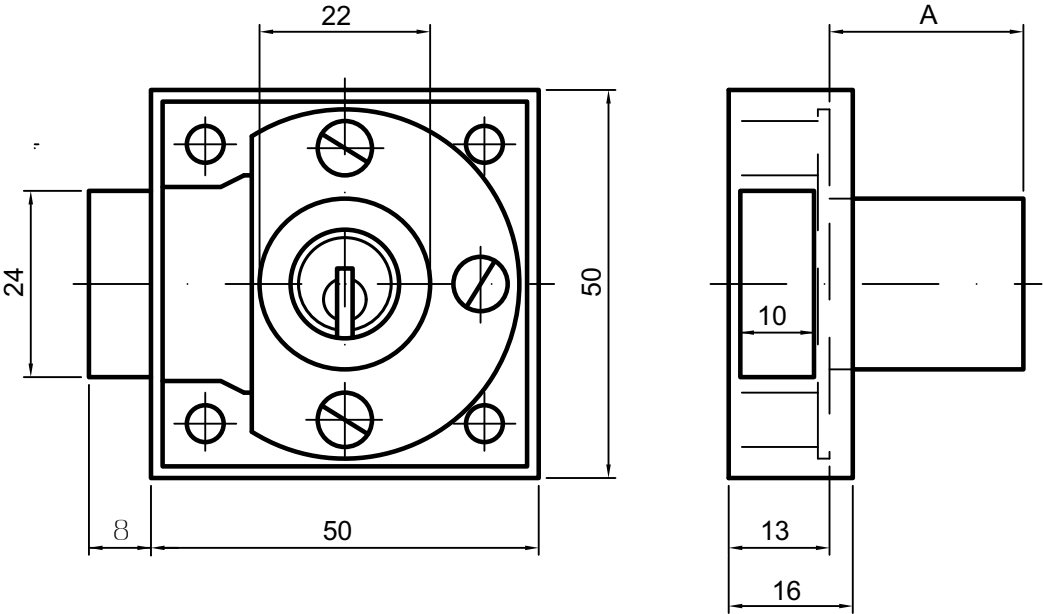
22
A
24
50
10
8
50
13
16