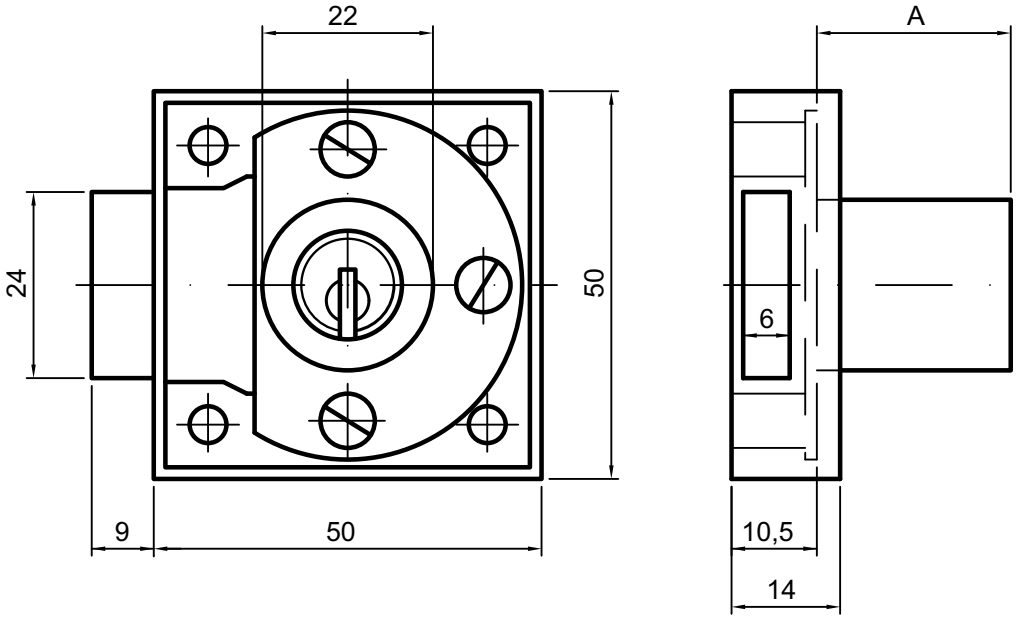
22
A
24
50
6
9
50
10,5
14