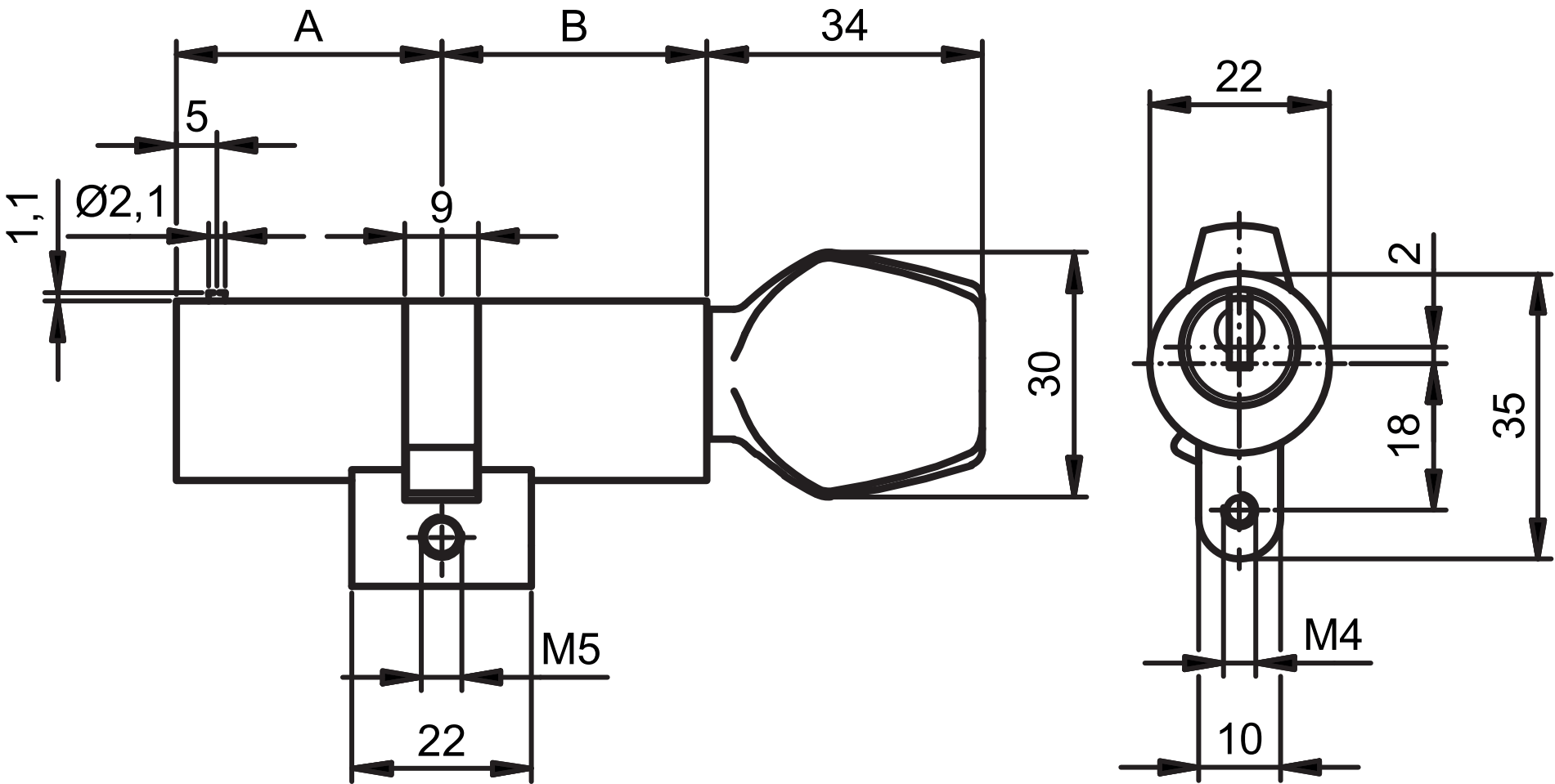
A
B
34
5
1,1
Ø2,1
9
30
M5
22
22
2
18
35
M4
10