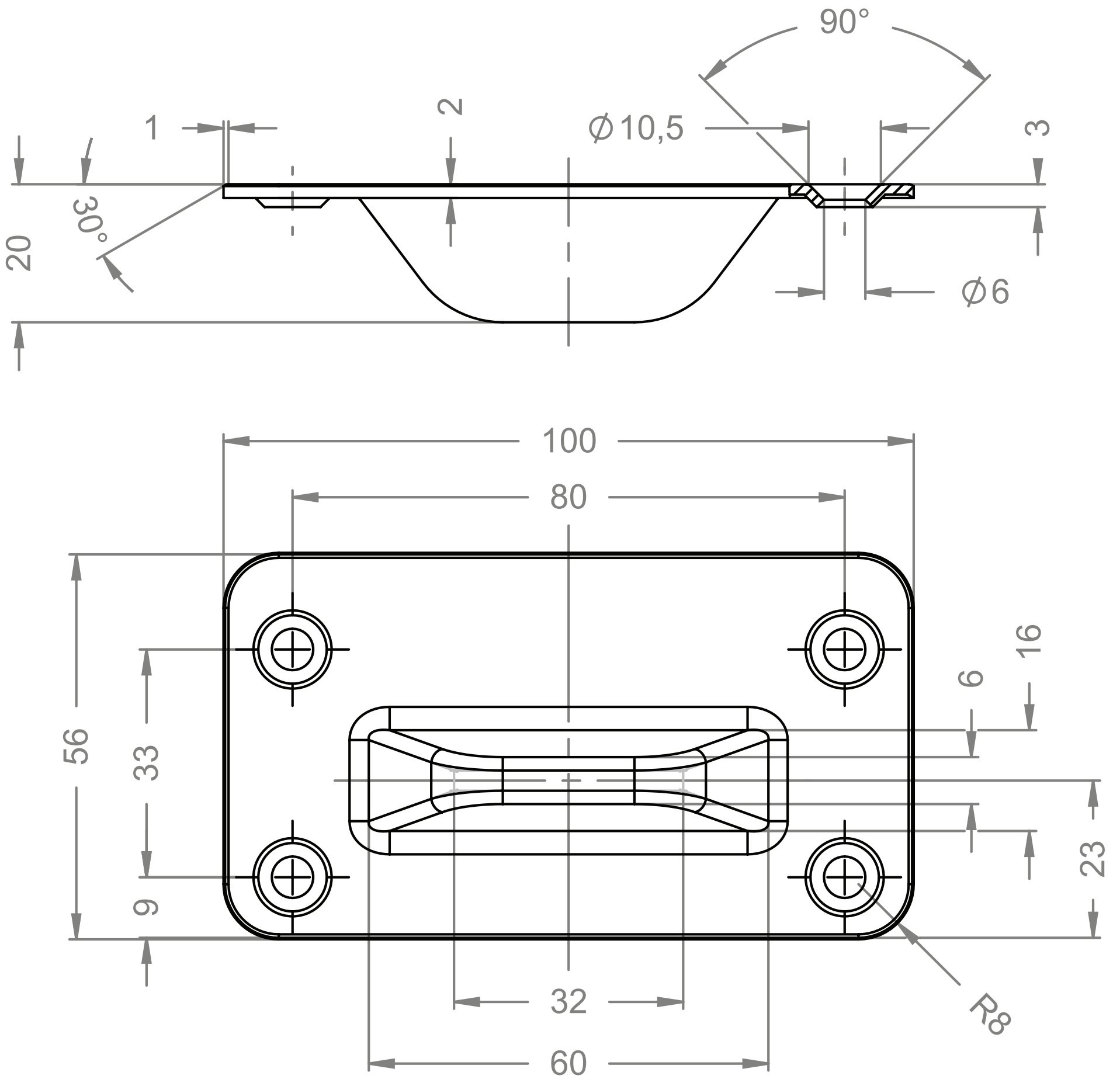
90°
1
2
Ø10,5
3
30°
20
Ø6
100
80
56
33
9
16
6
23
32
60
R8