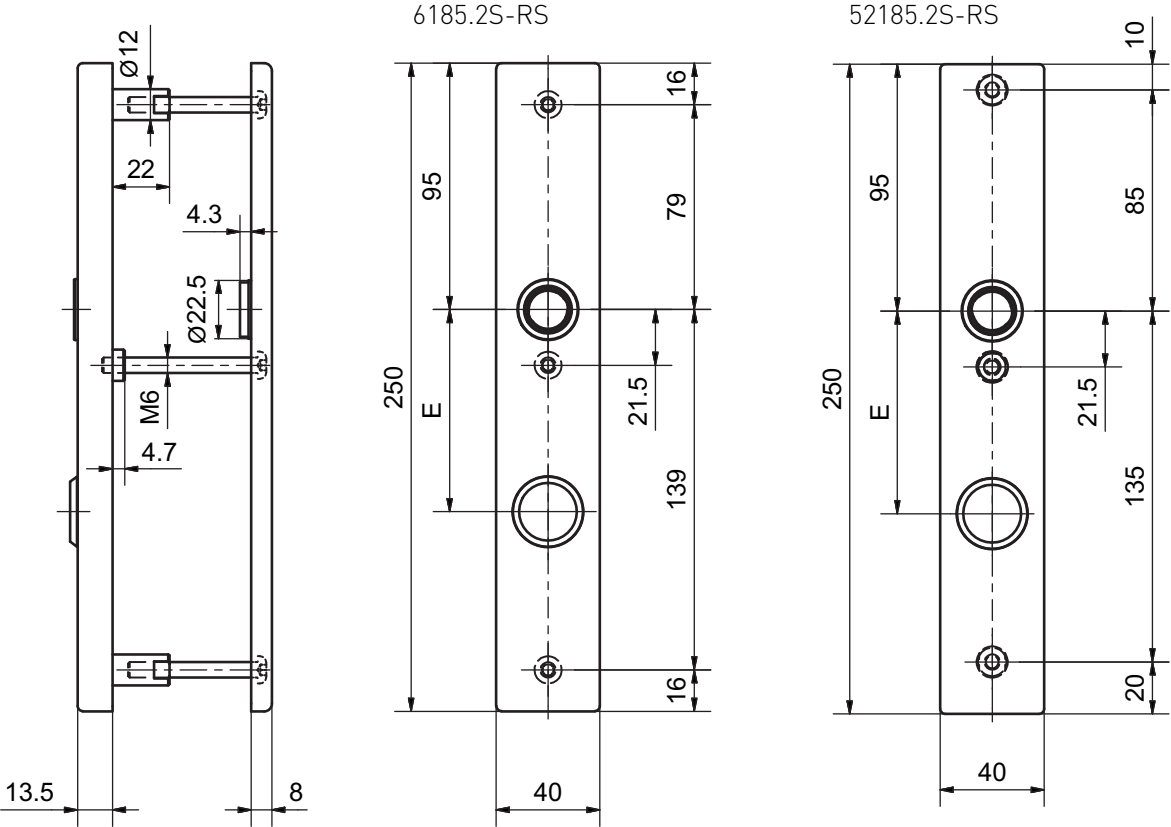
6185.2S-RS
52185.2S-RS
Ø12
22
4.3
Ø22.5
M6
4.7
13.5
8
250
95
E
16
79
21.5
139
16
40
10
85
135
20