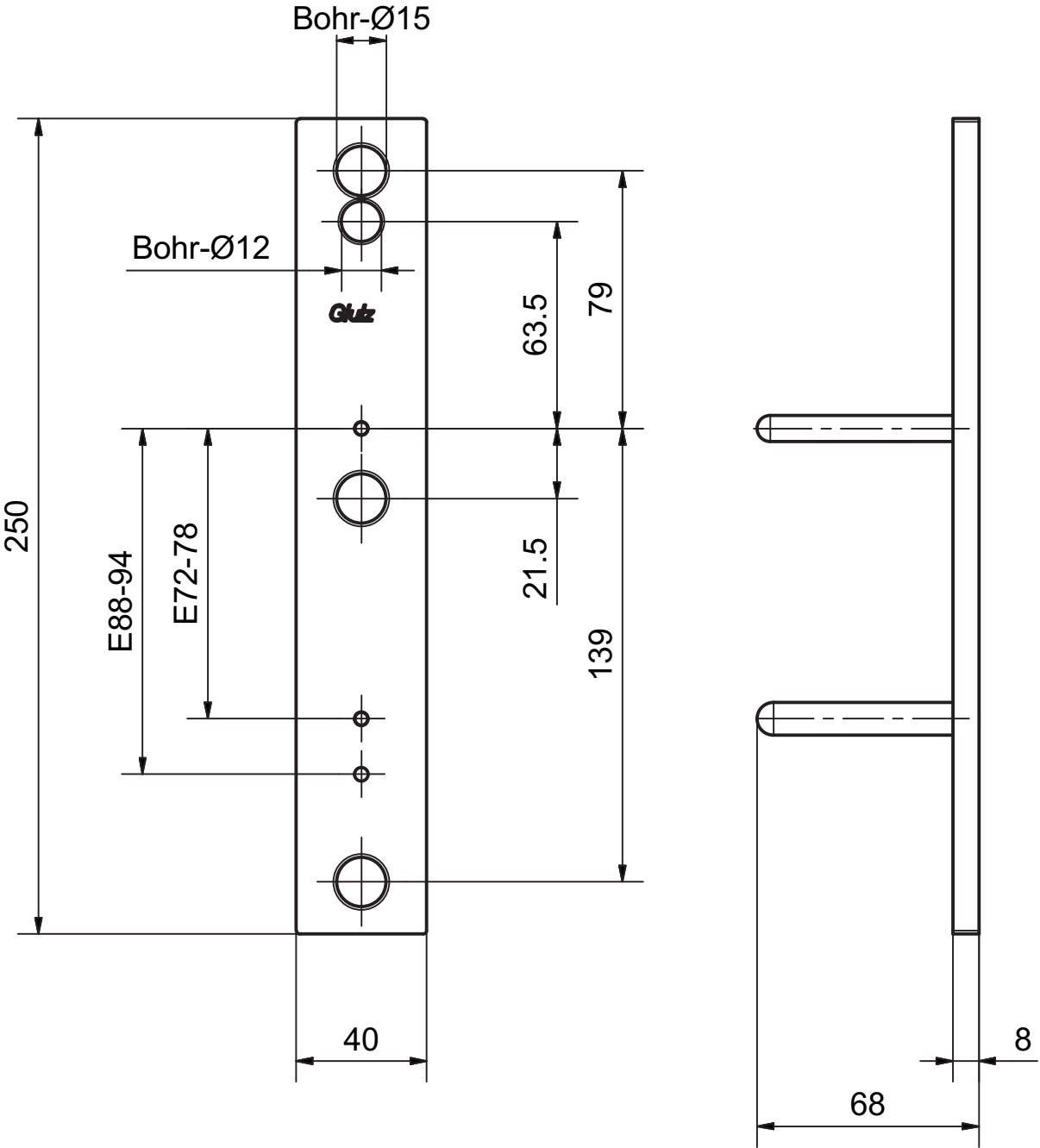
Bohr-Ø15
Bohr-Ø12
Glutz
250
E88-94
E72-78
63.5
79
21.5
139
40
8
68