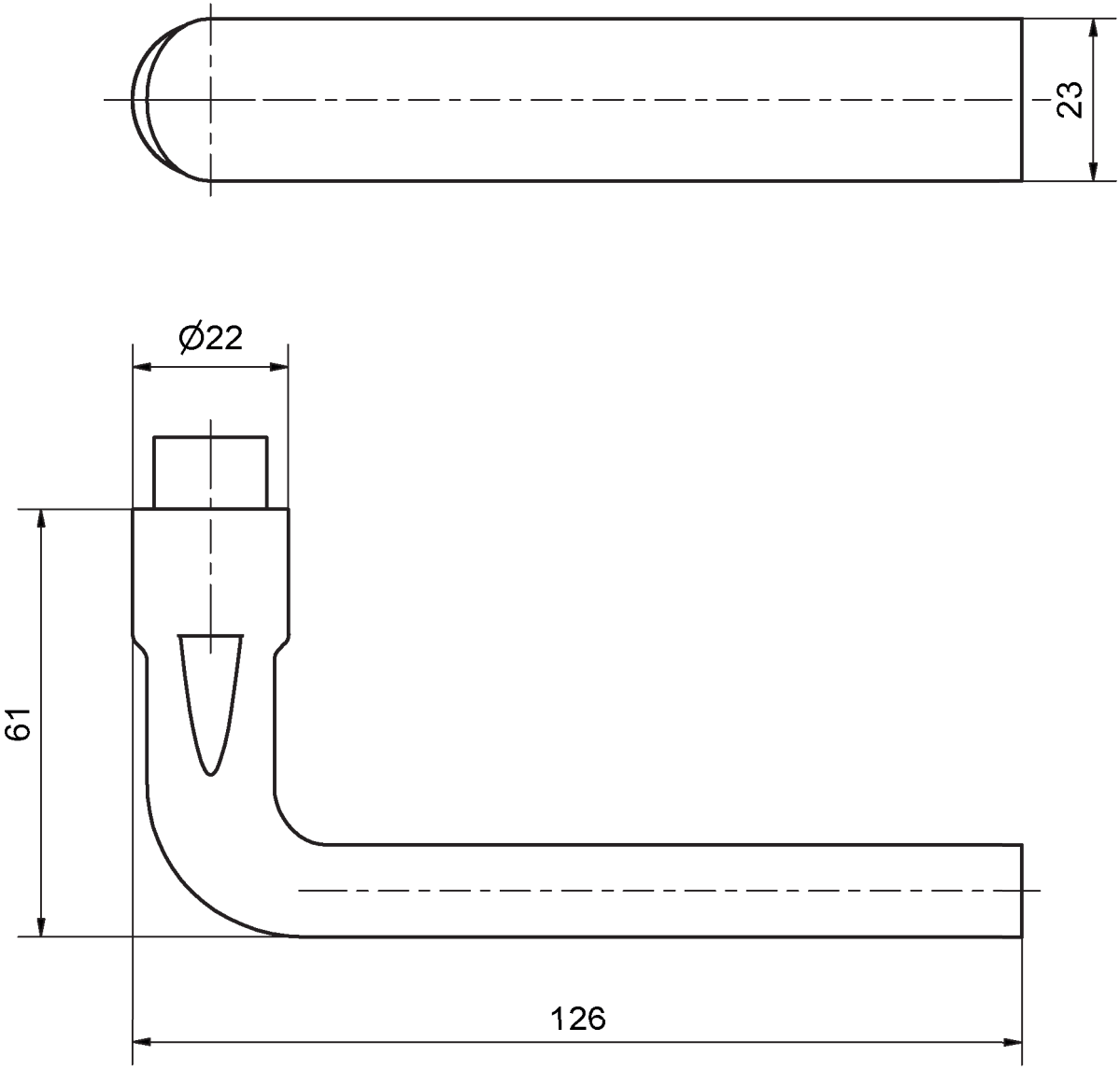
23
Ø22
61
126