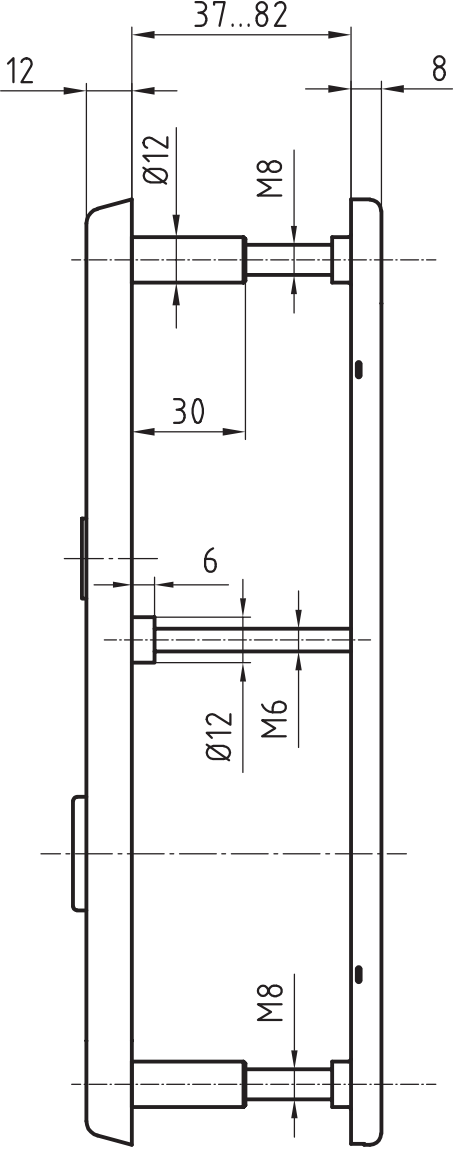
37...82
12
8
Ø12
M8
30
6
Ø12
M6
M8

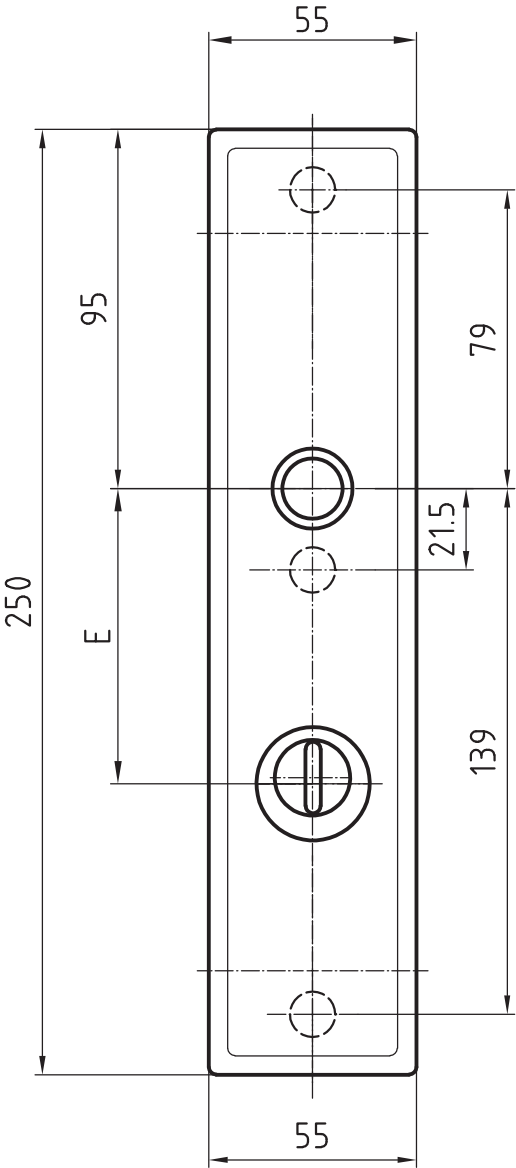
55
95
79
21.5
250
E
139
55