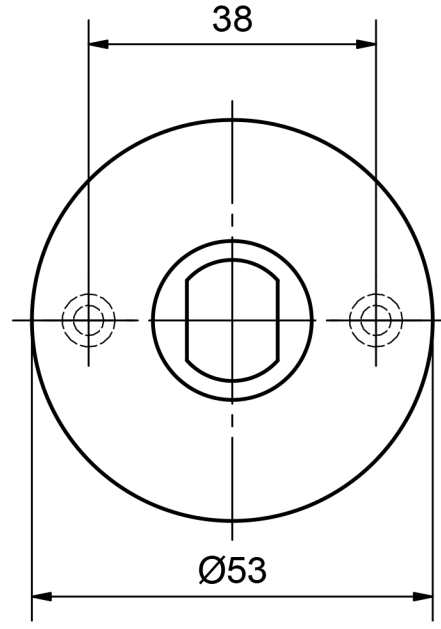

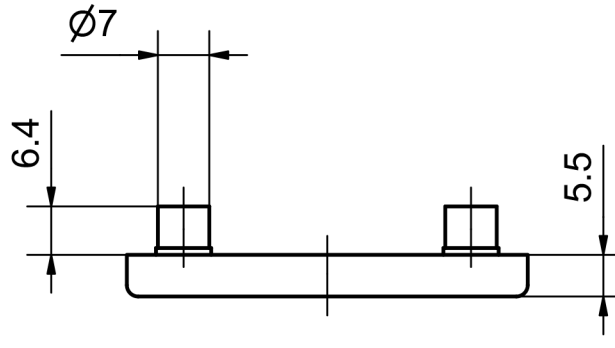

5624C Knopf

562XC, 5106X - Professional VB Drückerrosette
Massbild