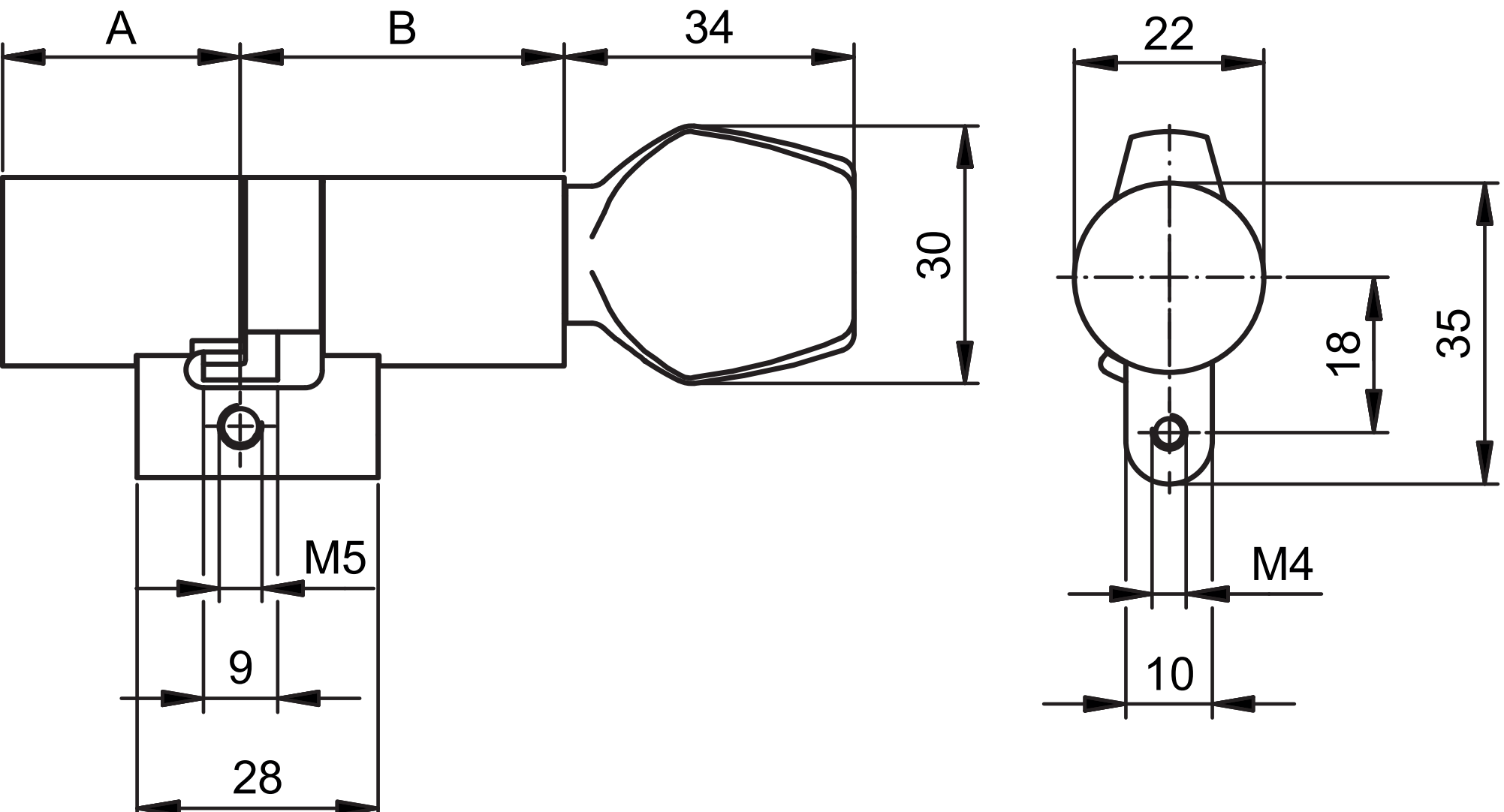
A
B
34
30
M5
9
28
22
18
35
M4
10