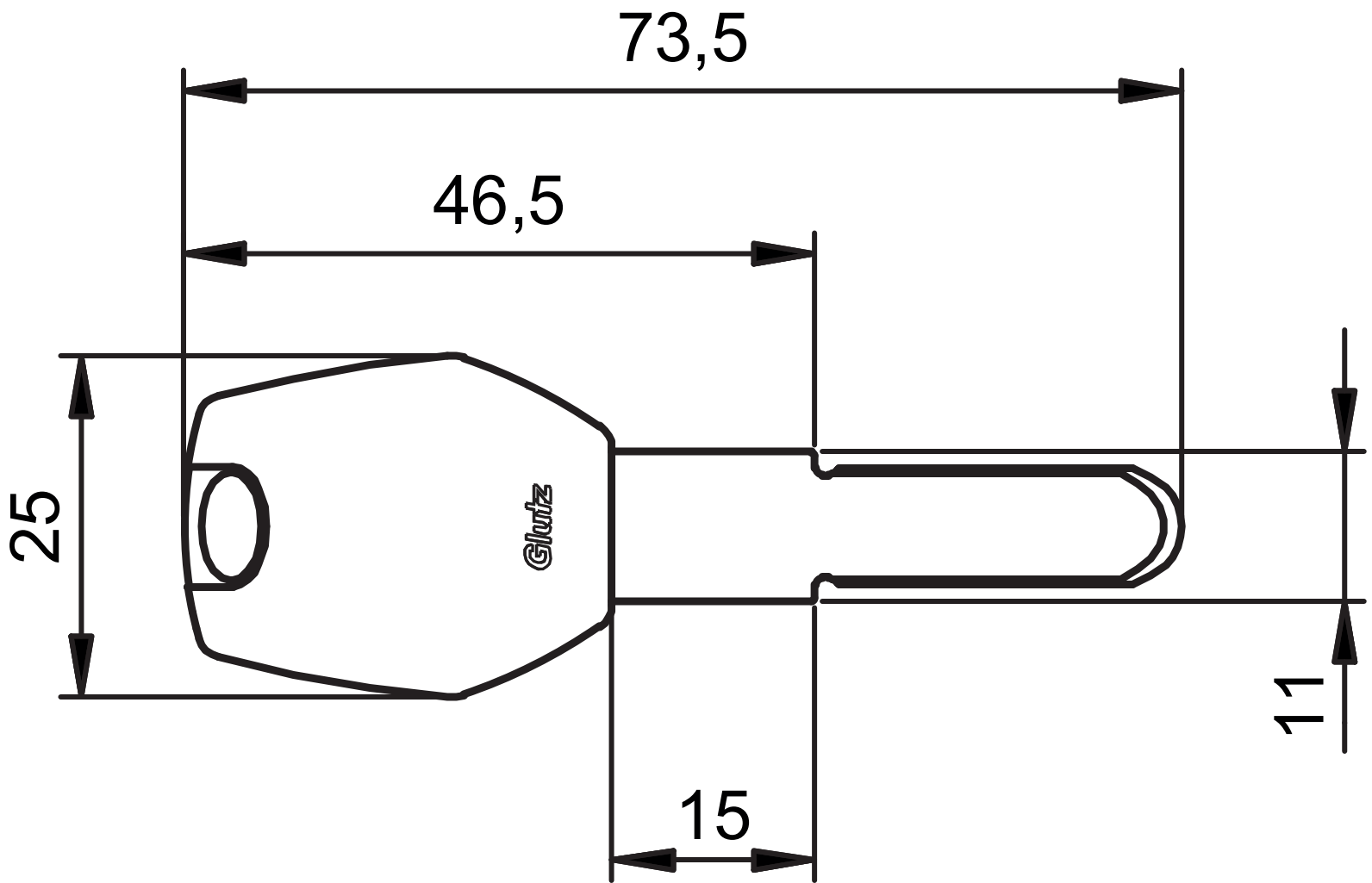
73,5
46,5
25
Glutz
11
15