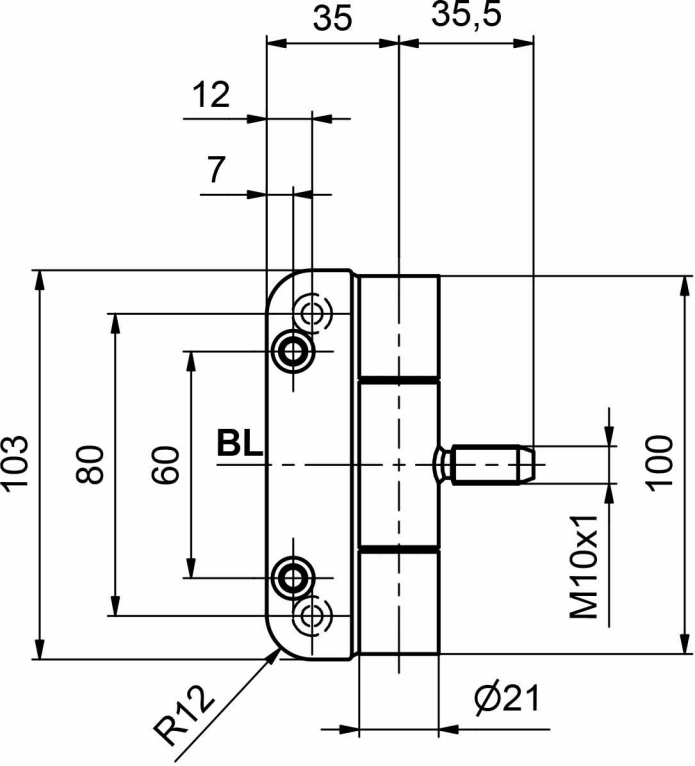
35
35,5
12
7
103
80
60
BL
100
M10x1
R12
Ø21

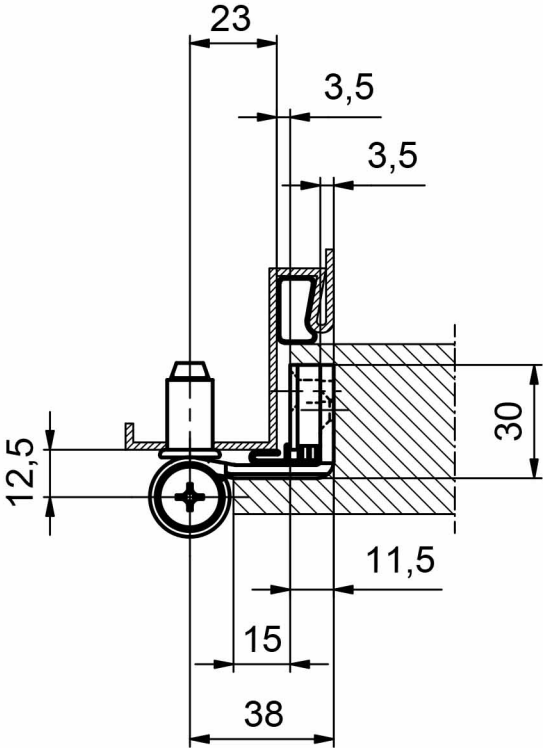
23
3,5
3,5
30
12,5
11,5
15
38