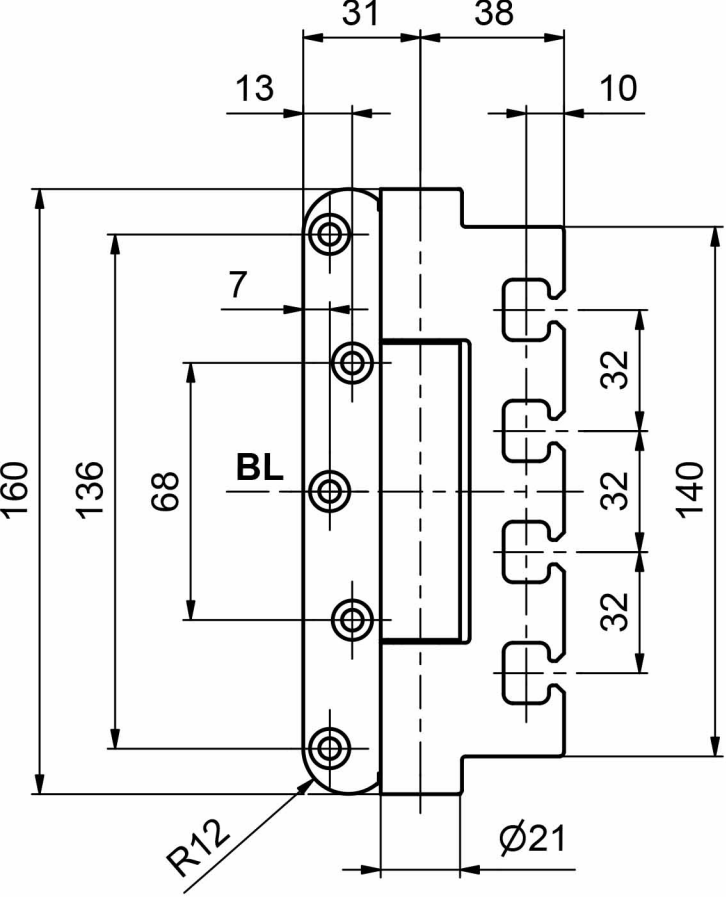
31
38
13
10
7
160
136
68
BL
32
32
32
140
R12
Ø21

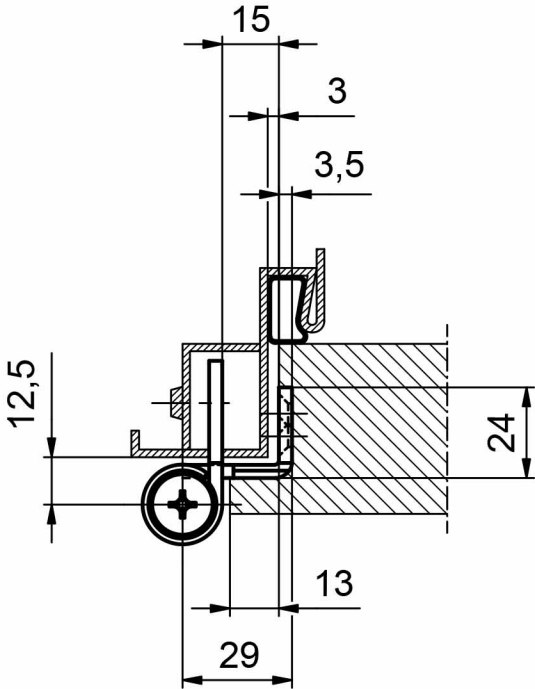
15
3
3,5
12,5
24
13
29