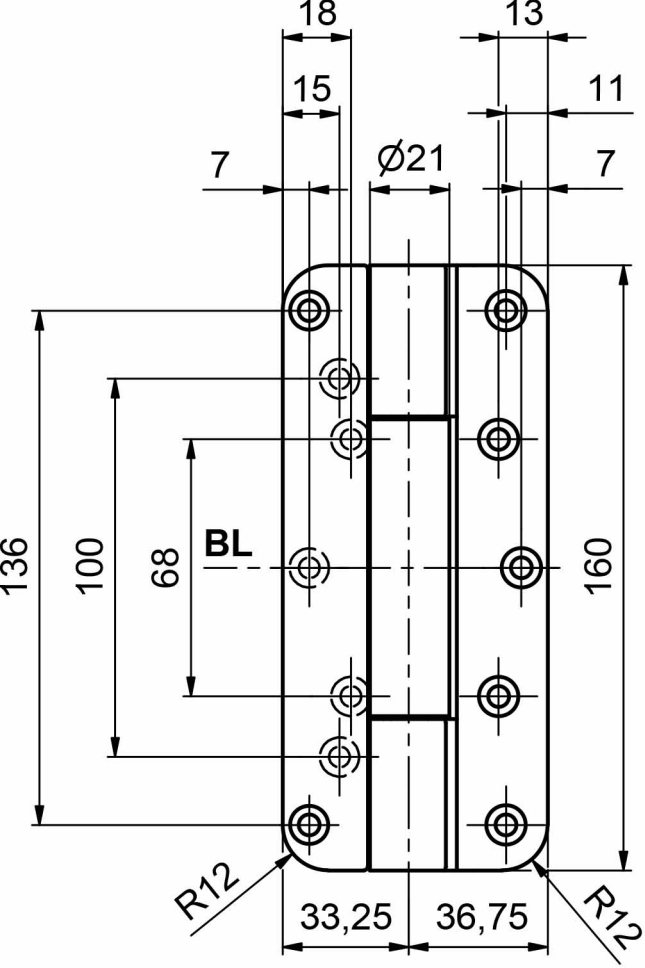
18
13
15
11
7
Ø21
7
136
100
68
BL
160
R12
33,25
36,75
R12

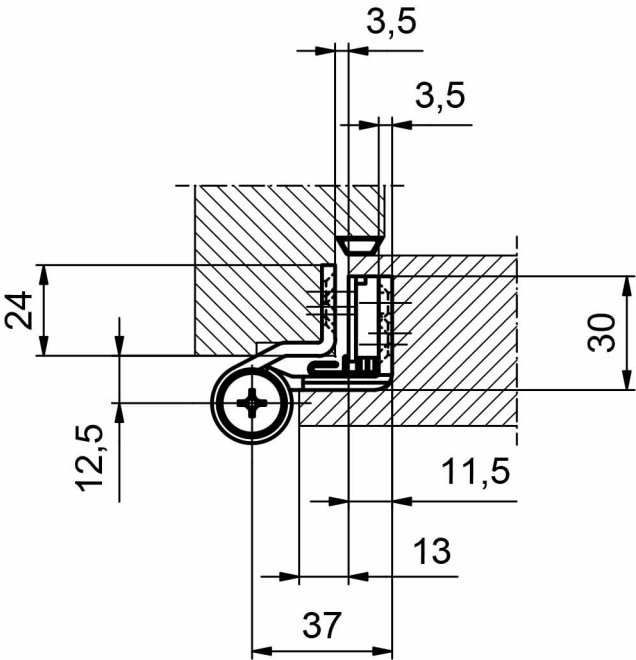
3,5
3,5
24
30
12,5
11,5
13
37