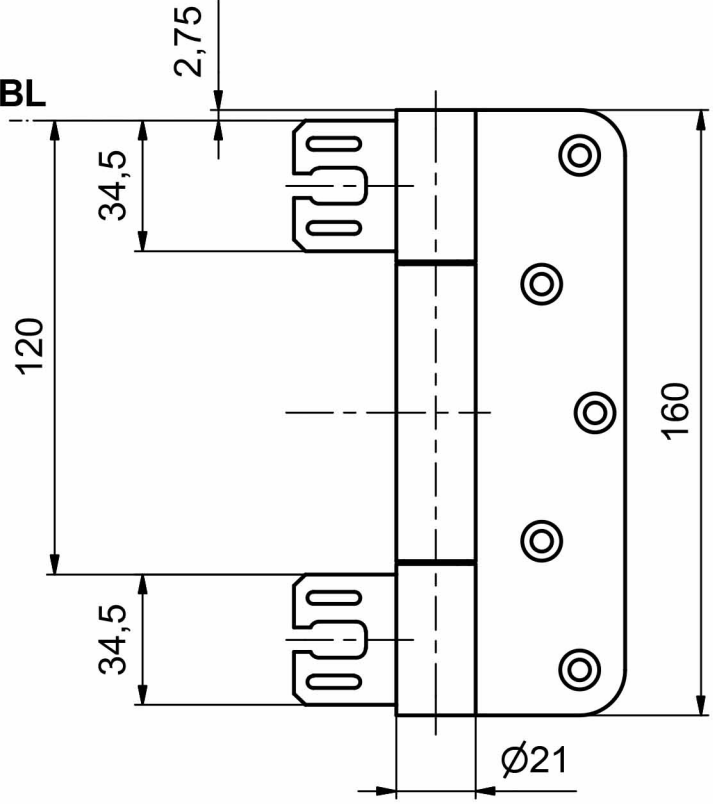
2,75
BL
34,5
120
160
34,5
Ø21

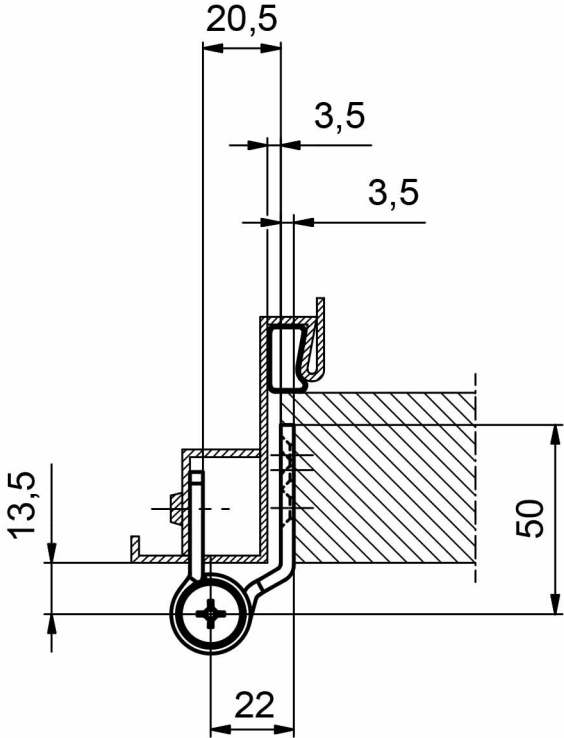
20,5
3,5
3,5
13,5
50
22