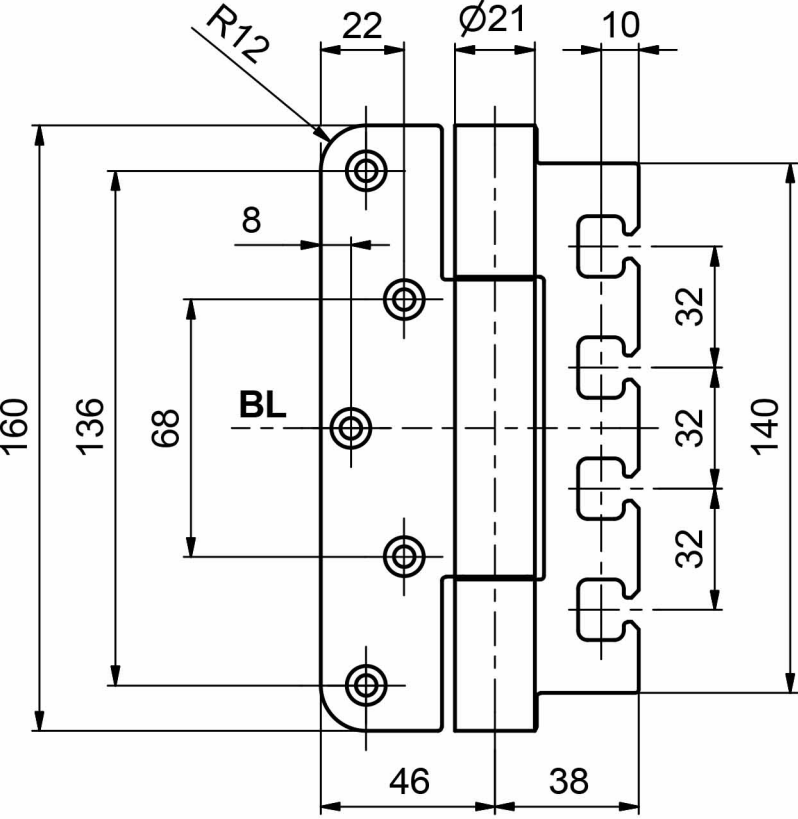
R12
22
Ø21
10
8
160
136
68
BL
32
32
32
140
46
38

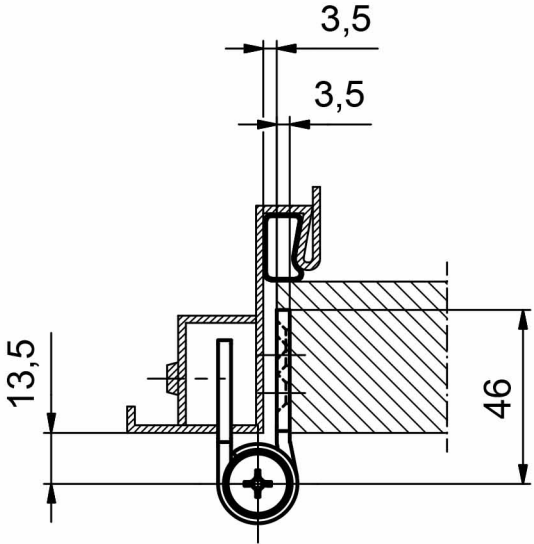
3,5
3,5
13,5
46