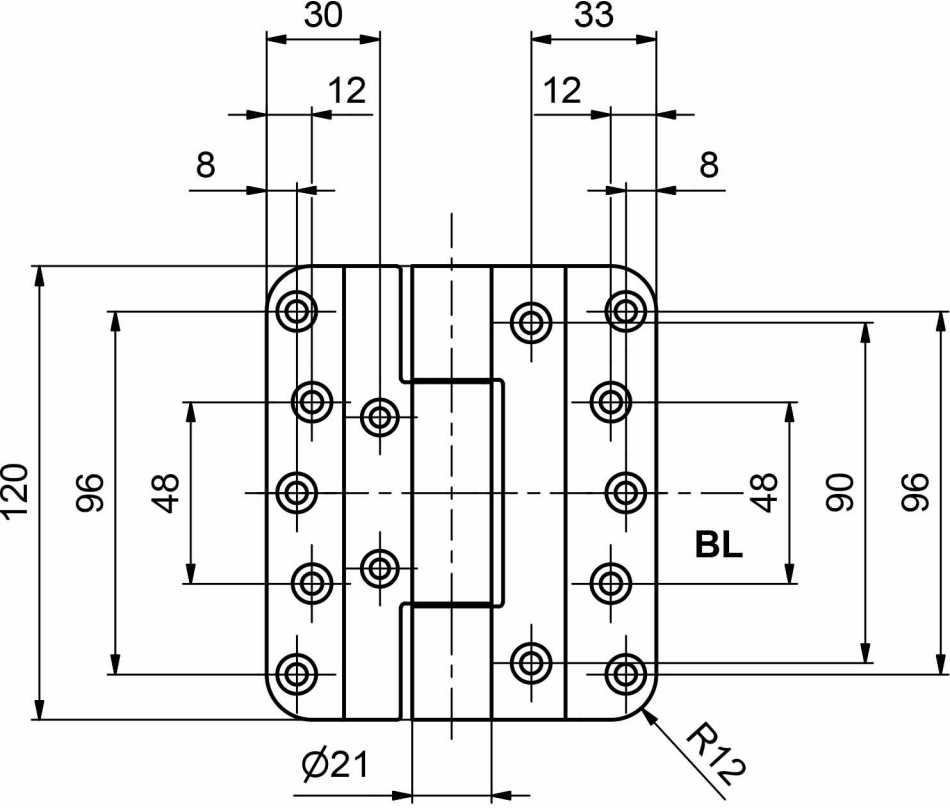
30
33
12
12
8
8
120
96
48
48
90
96
BL
R12
∅21

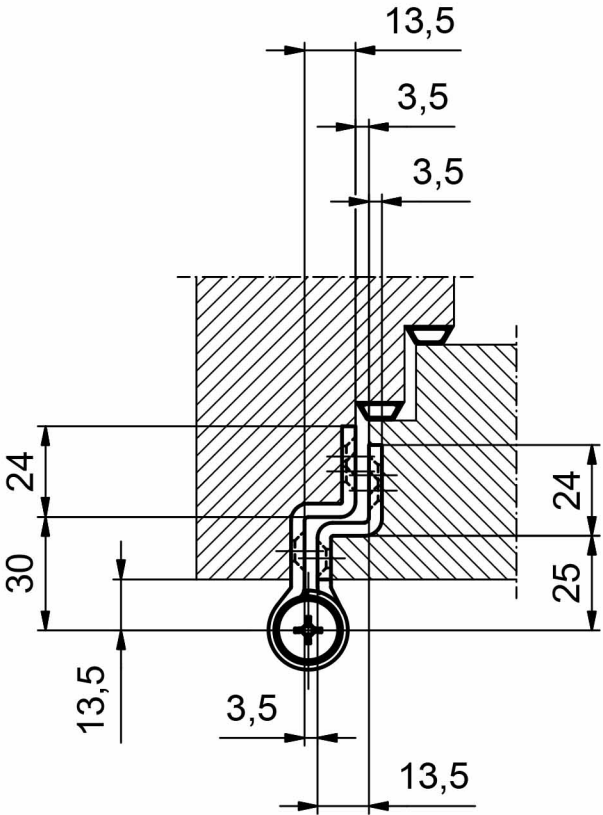
13,5
3,5
3,5
24
30
24
25
13,5
3,5
13,5