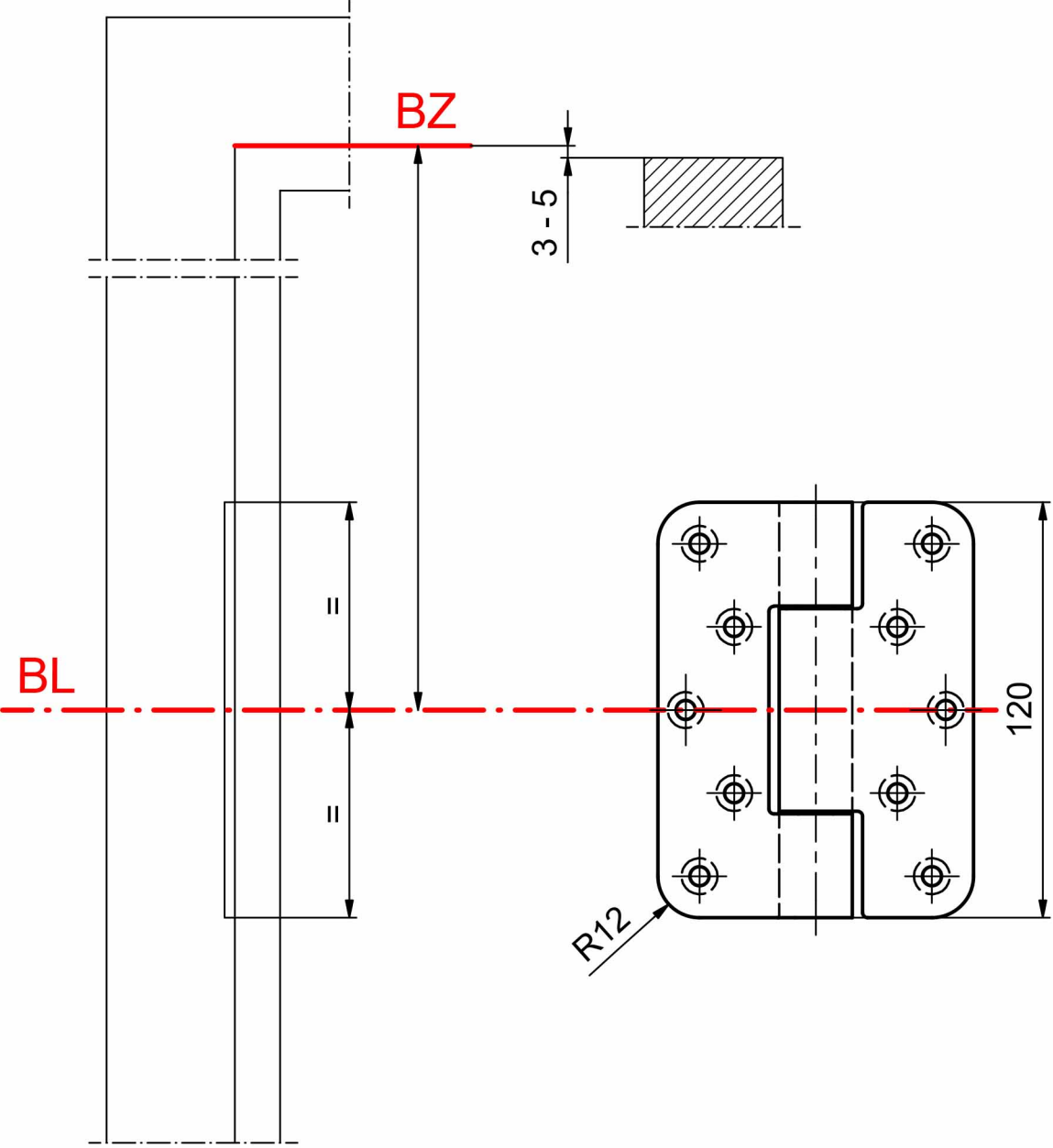
BZ
3 - 5
=
=
BL
120
R12

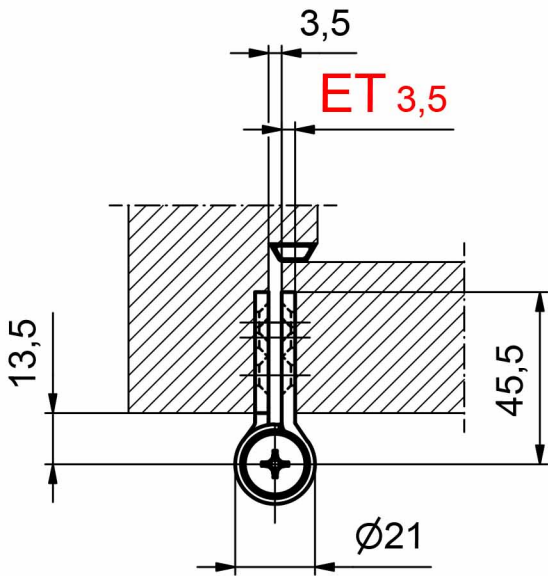
3,5
ET 3,5
13,5
45,5
Ø21