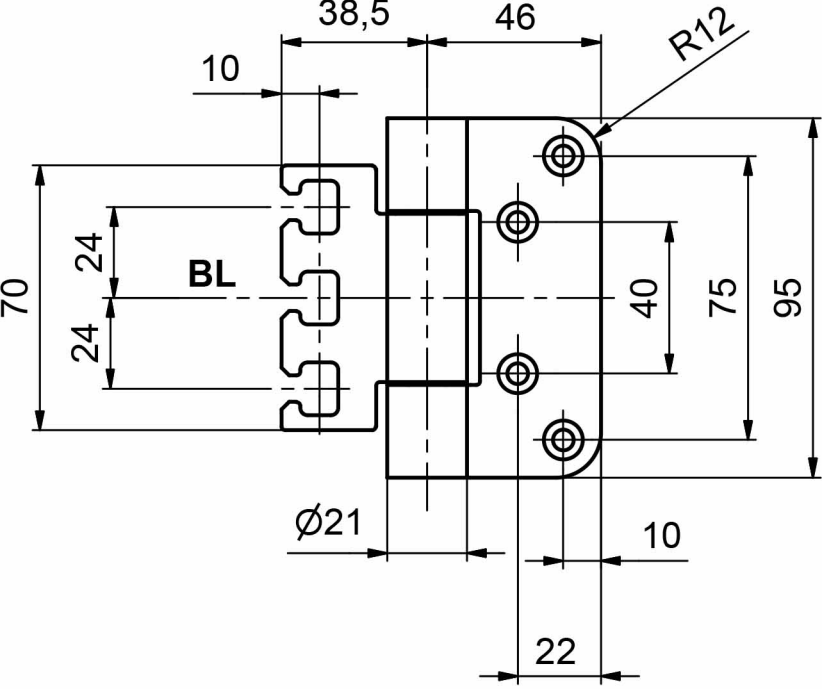
38,5
46
R12
10
70
24
BL
24
40
75
95
Ø21
10
22

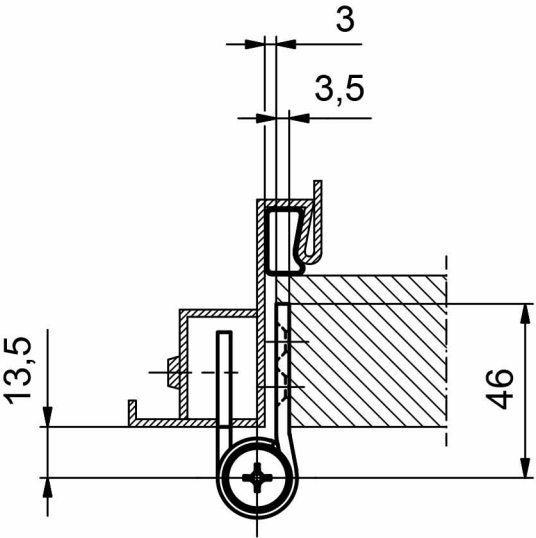
3
3,5
13,5
46