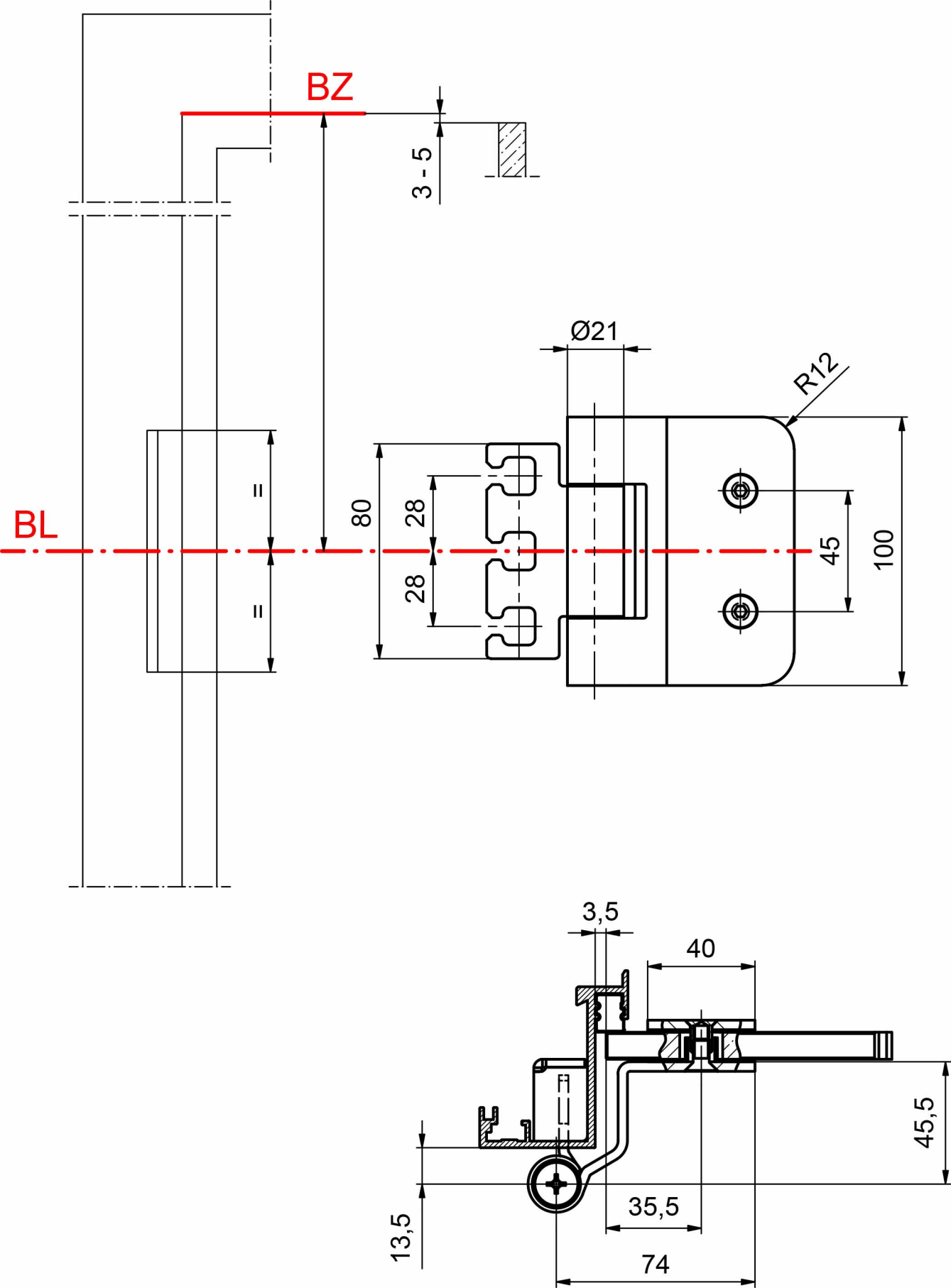
BZ
3 - 5
BL
=
=
80
28
28
Ø21
R12
45
100
3,5
40
45,5
35,5
13,5
74