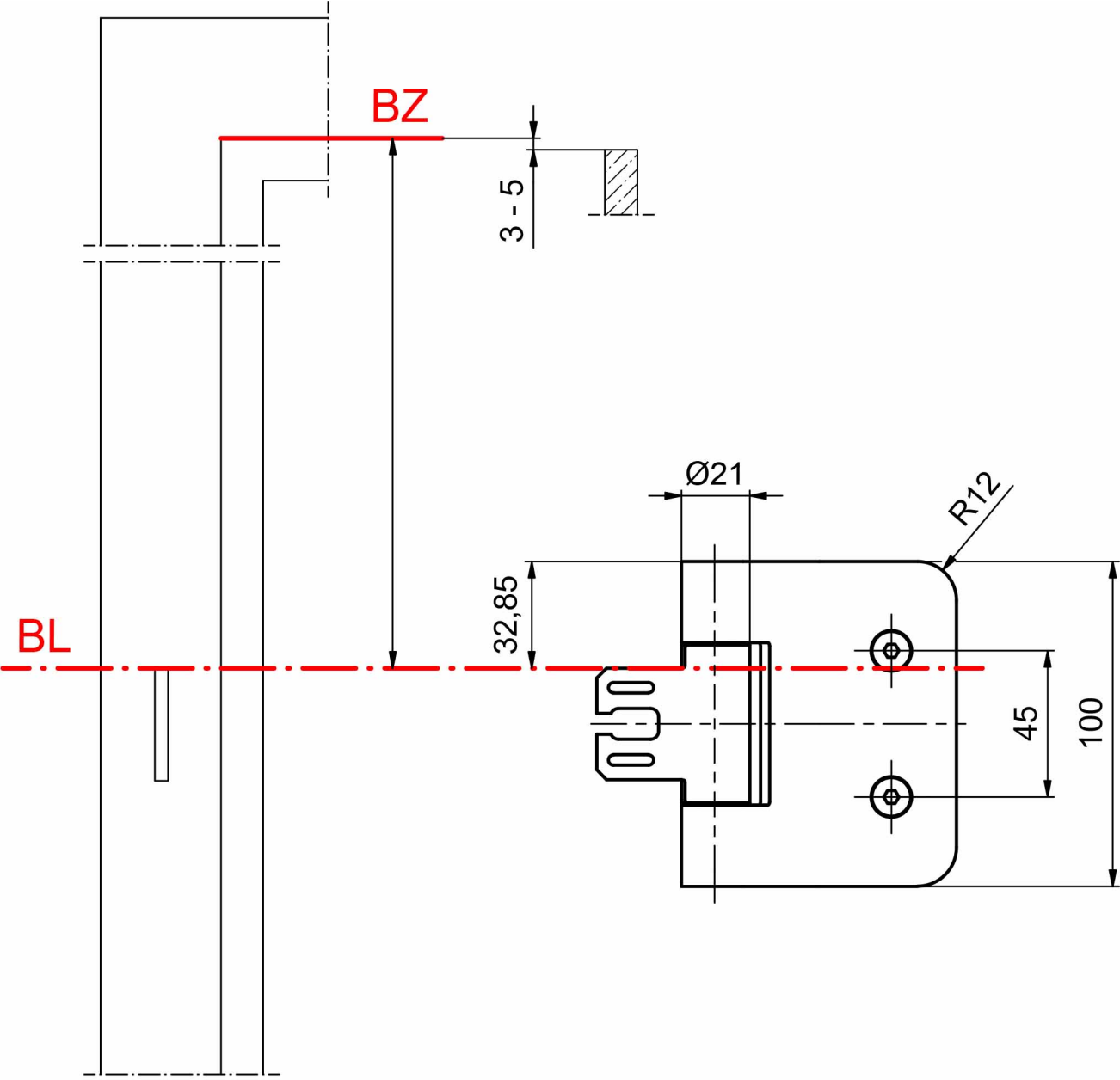
BZ
3 - 5
Ø21
R12
32,85
BL
45
100

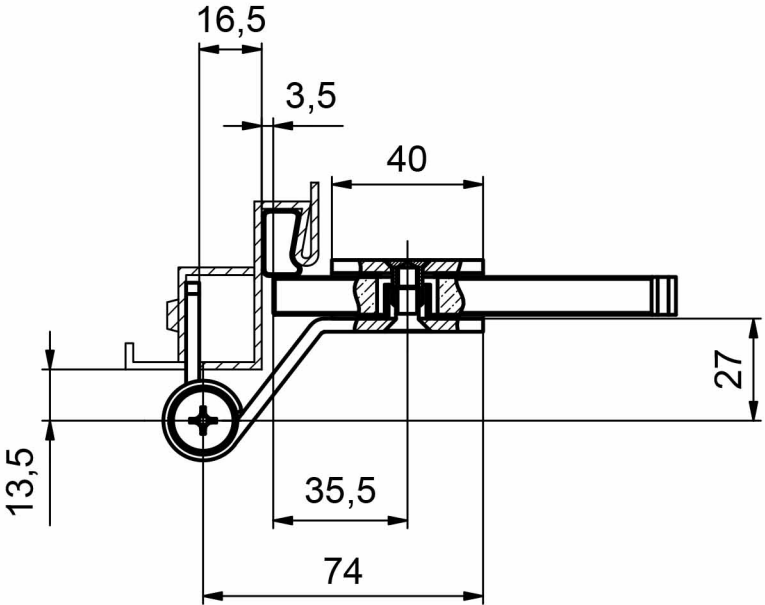
16,5
3,5
40
27
13,5
35,5
74