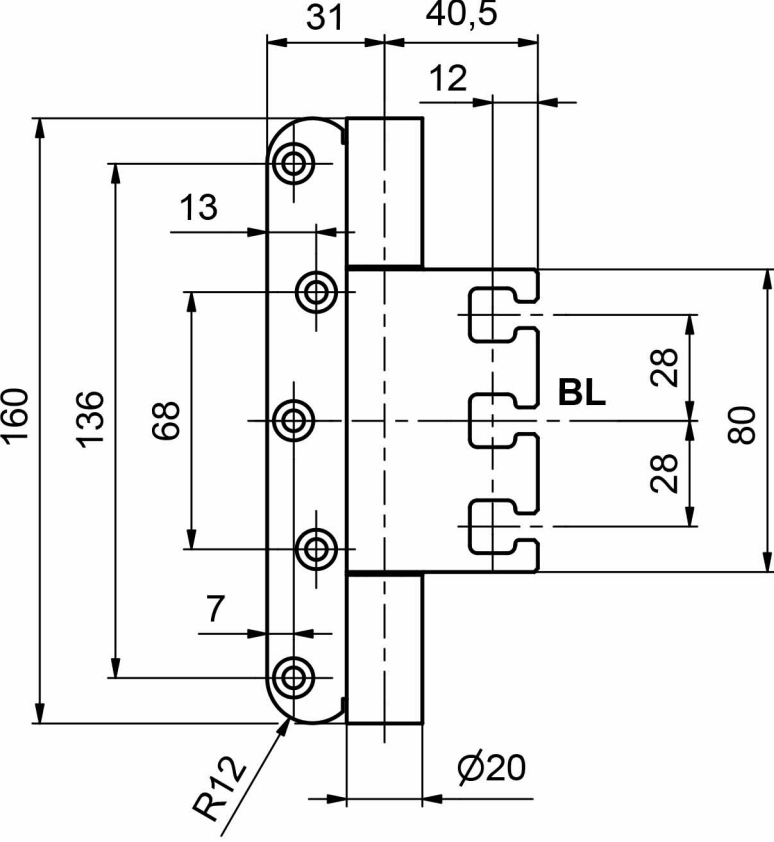
31
40,5
12
13
160
136
68
BL
28
28
80
7
R12
Ø20

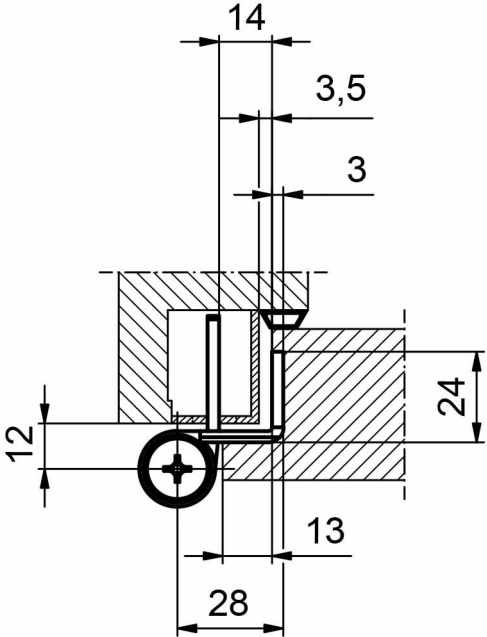
14
3,5
3
24
12
13
28