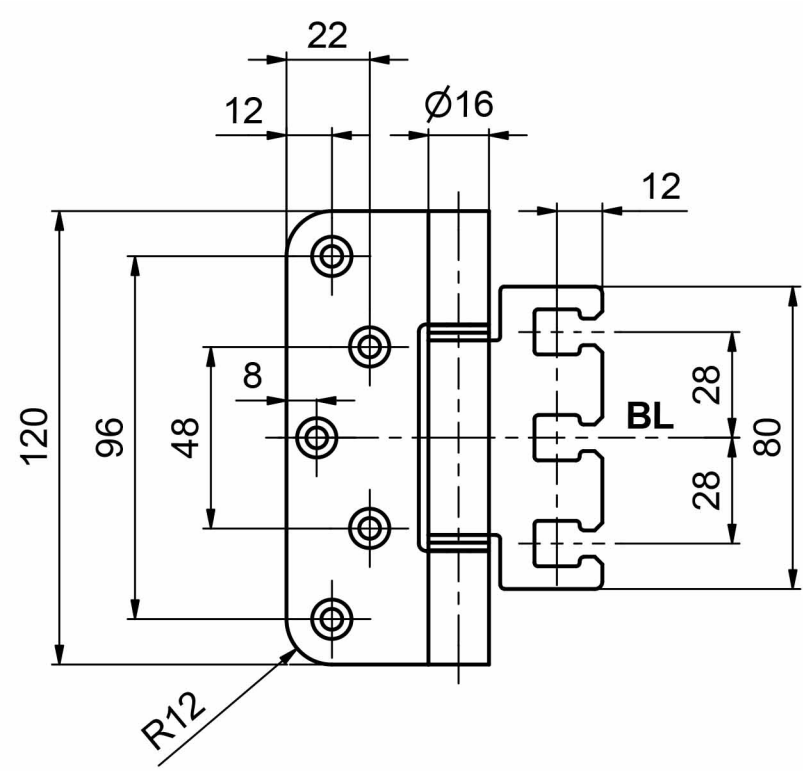
22
12
Ø16
12
120
96
48
8
28
BL
80
28
R12

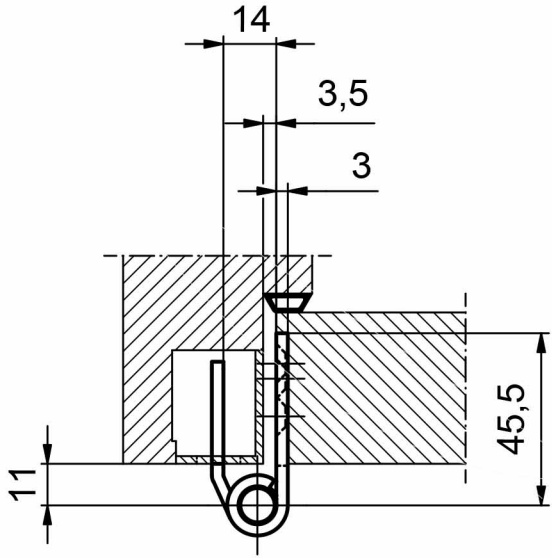
14
3,5
3
45,5
11