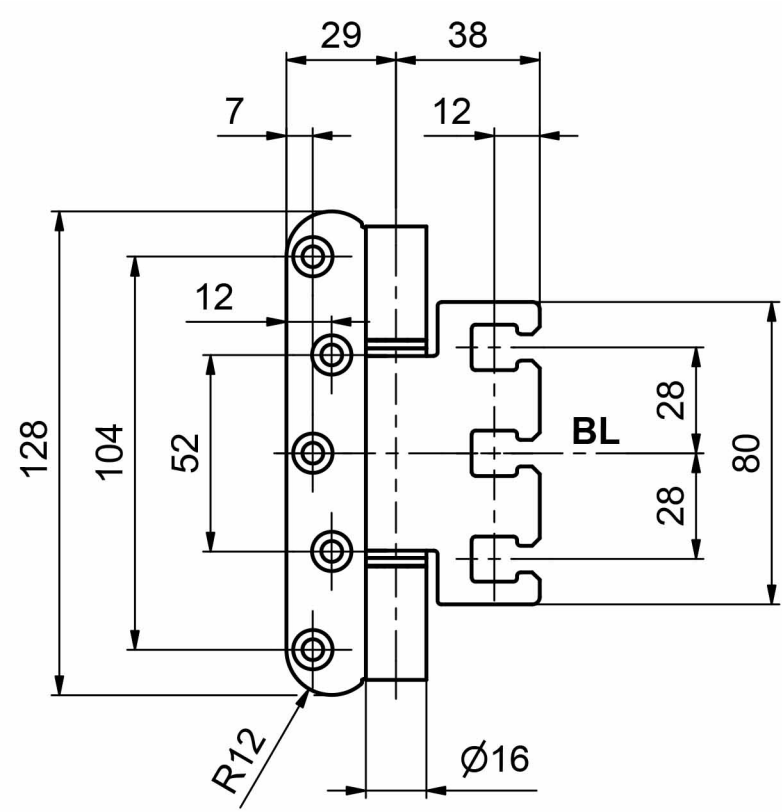
29
38
7
12
12
128
104
52
28
BL
80
28
R12
Ø16

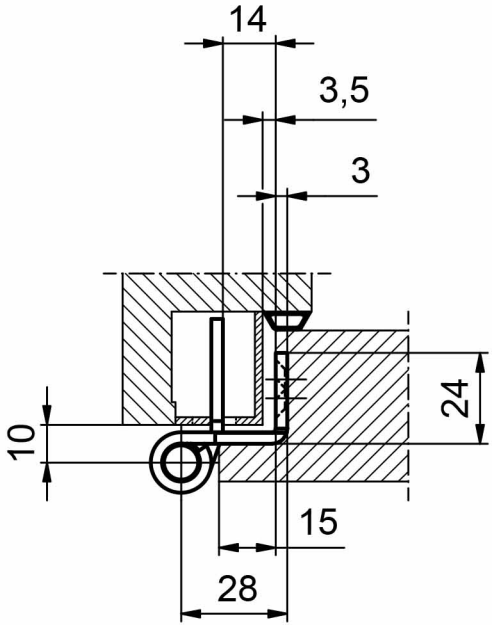
14
3,5
3
24
10
15
28