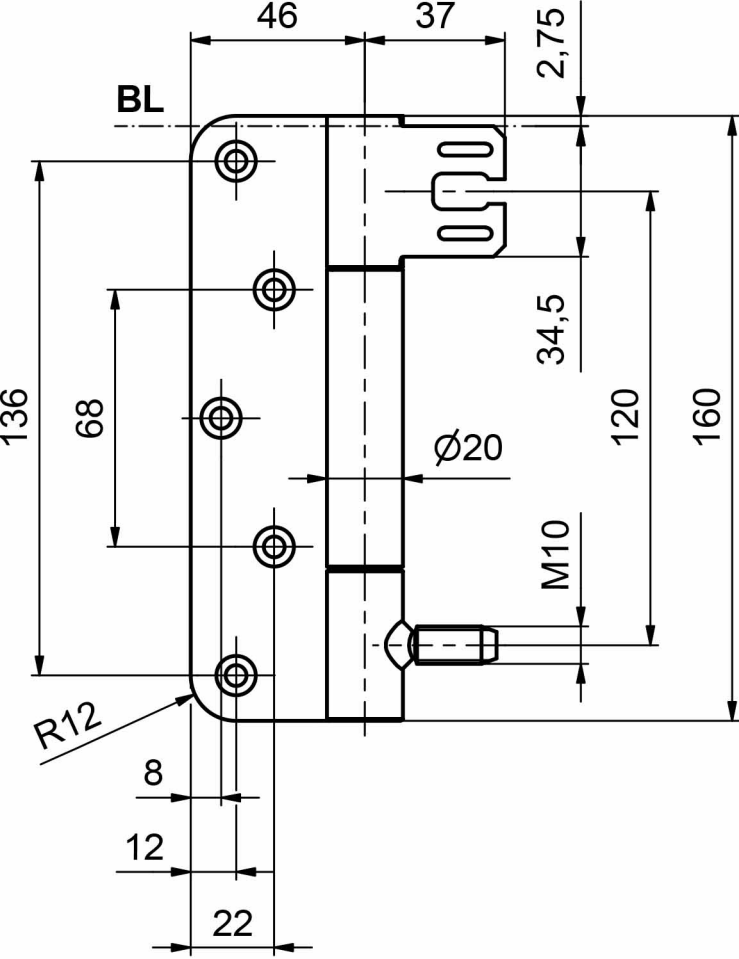
46
37
2,75
BL
34,5
136
68
120
160
Ø20
M10
R12
8
12
22

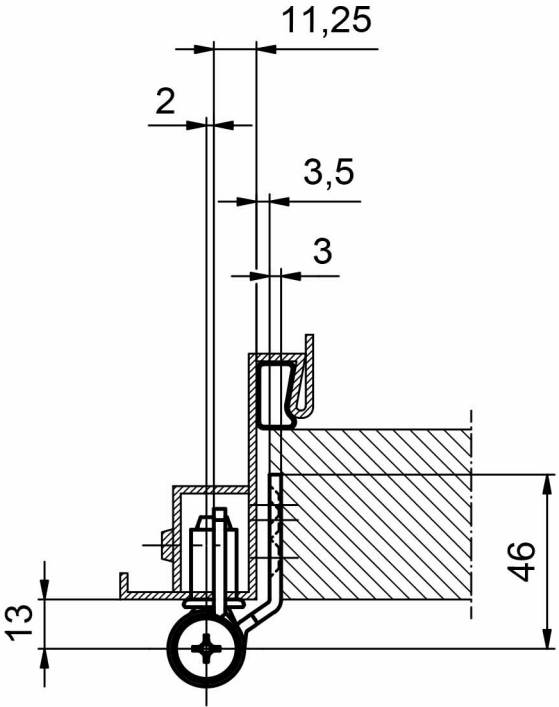
11,25
2
3,5
3
46
13