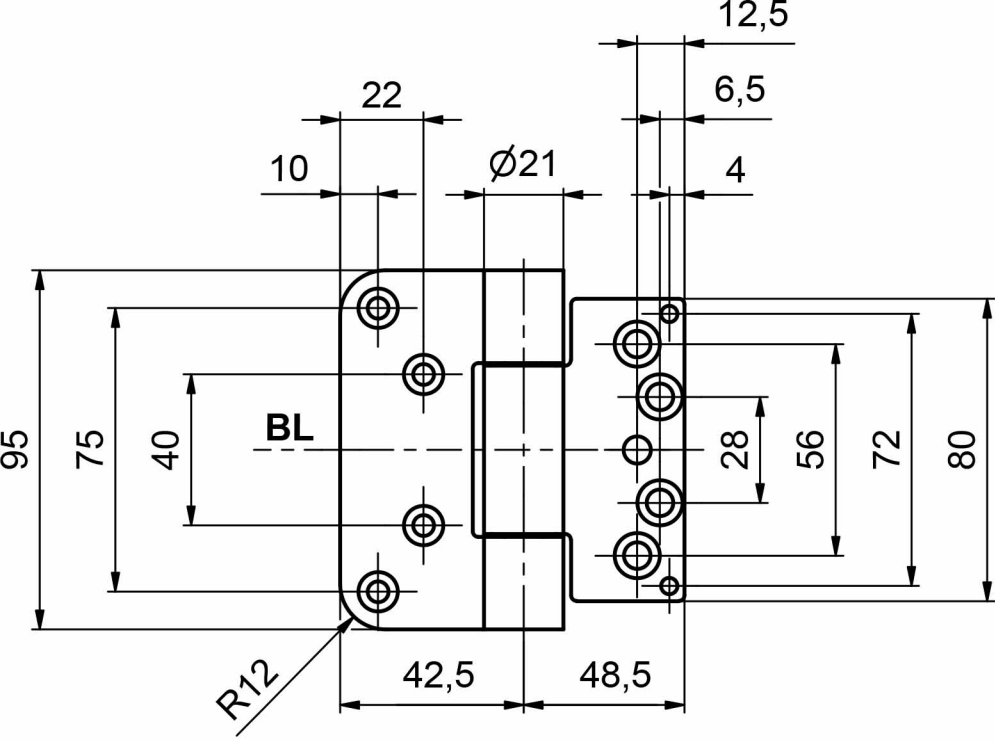
12,5
22
6,5
10
Ø21
4
95
75
40
BL
28
56
72
80
R12
42,5
48,5

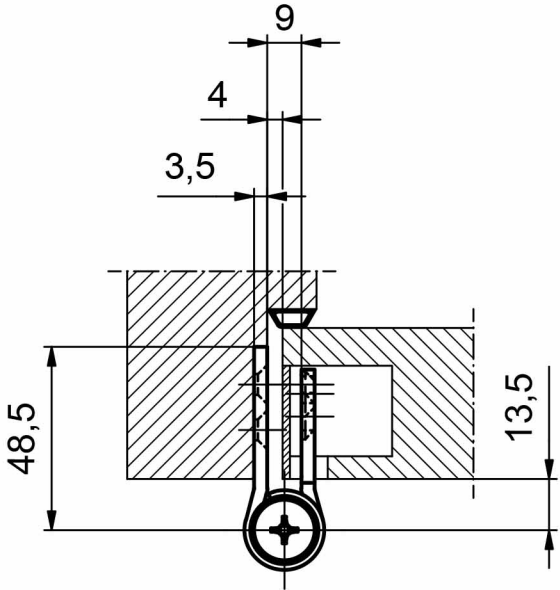
9
4
3,5
48,5
13,5