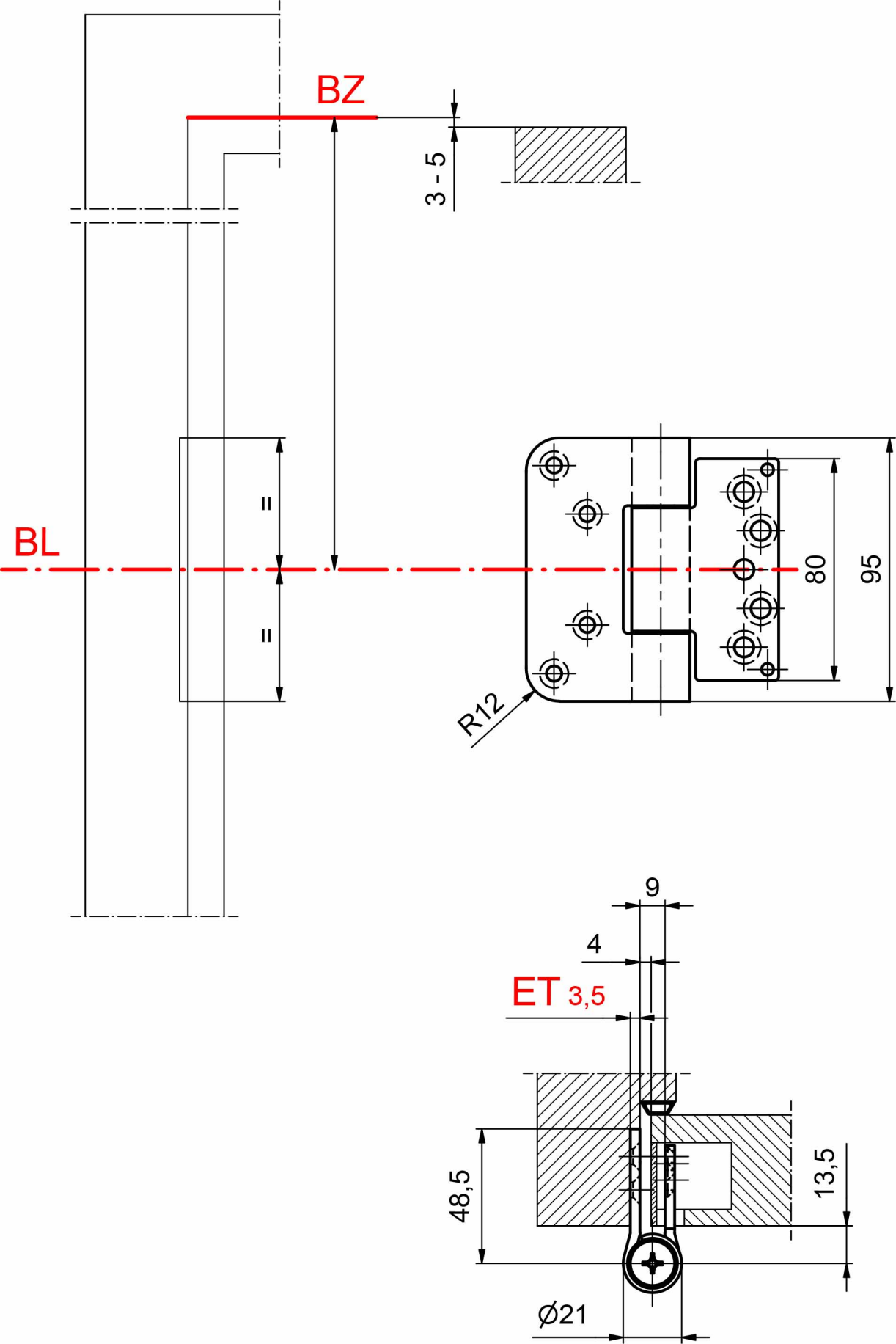
BZ
3 - 5
BL
=
=
80
95
R12
9
4
ET 3,5
48,5
13,5
Ø21