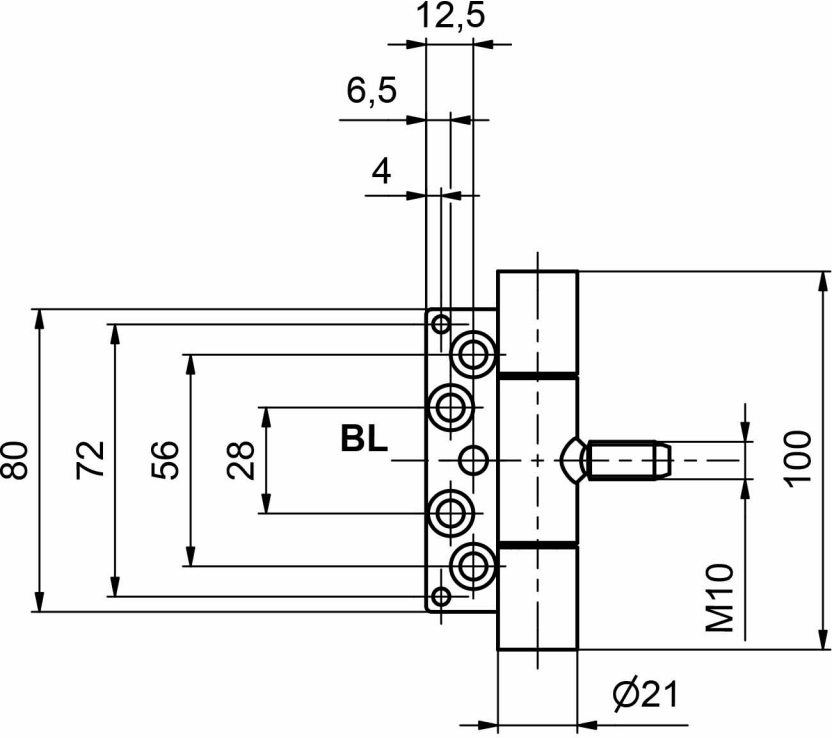
12,5
6,5
4
80
72
56
28
BL
100
M10
Ø21

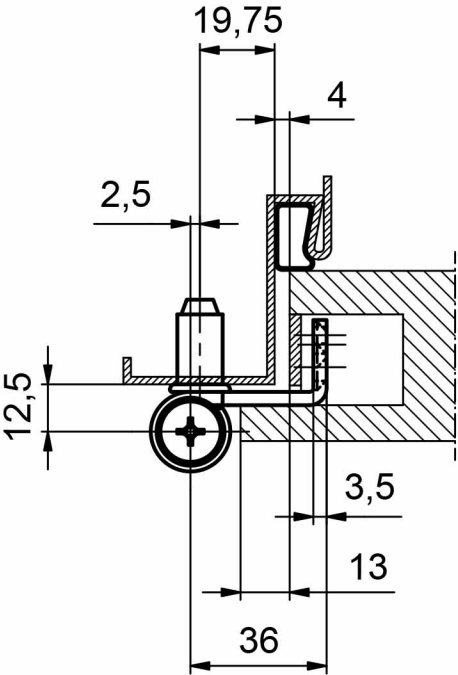
19,75
4
2,5
12,5
3,5
13
36