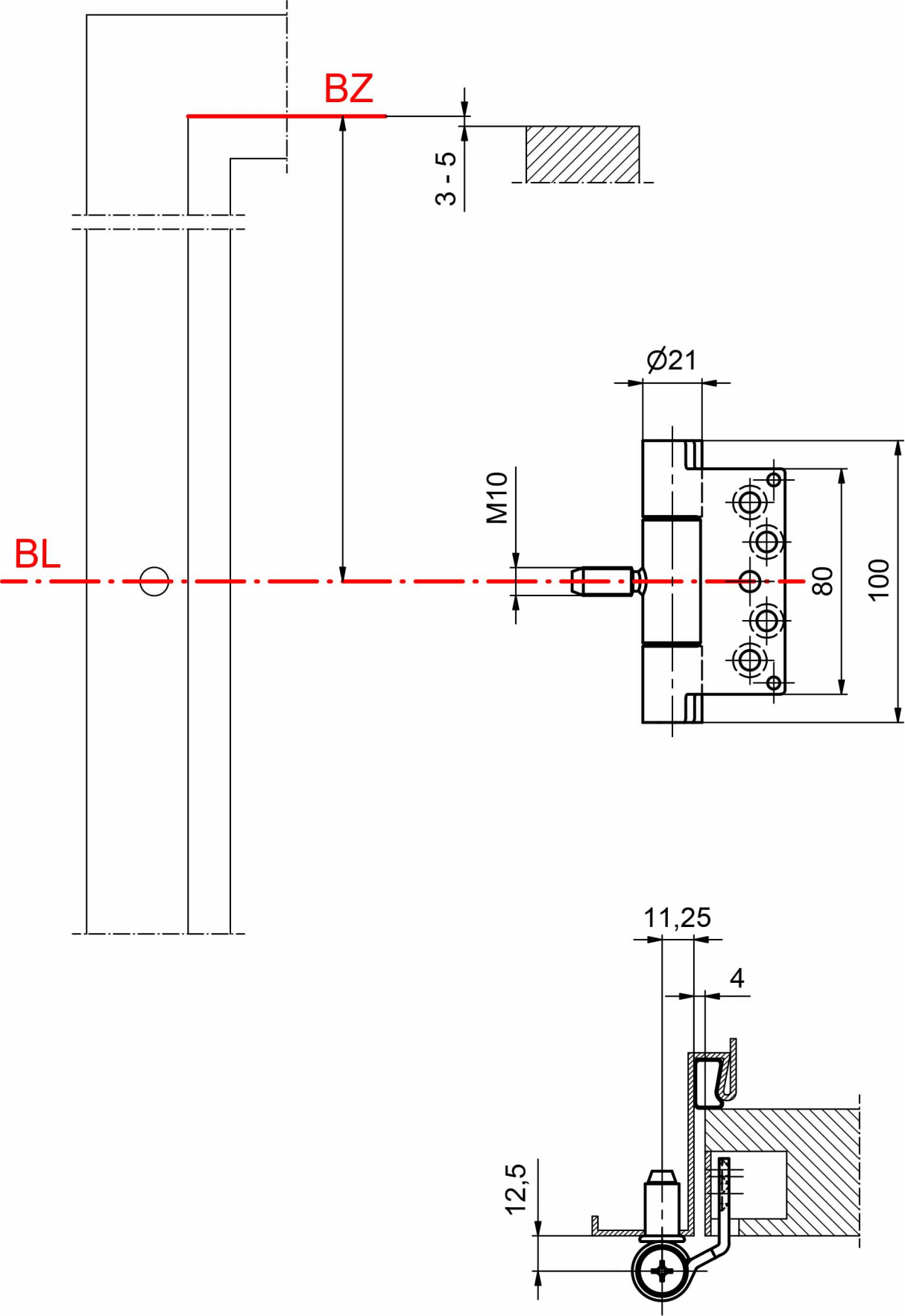
BZ
3 - 5
Ø21
M10
BL
80
100
11,25
4
12,5