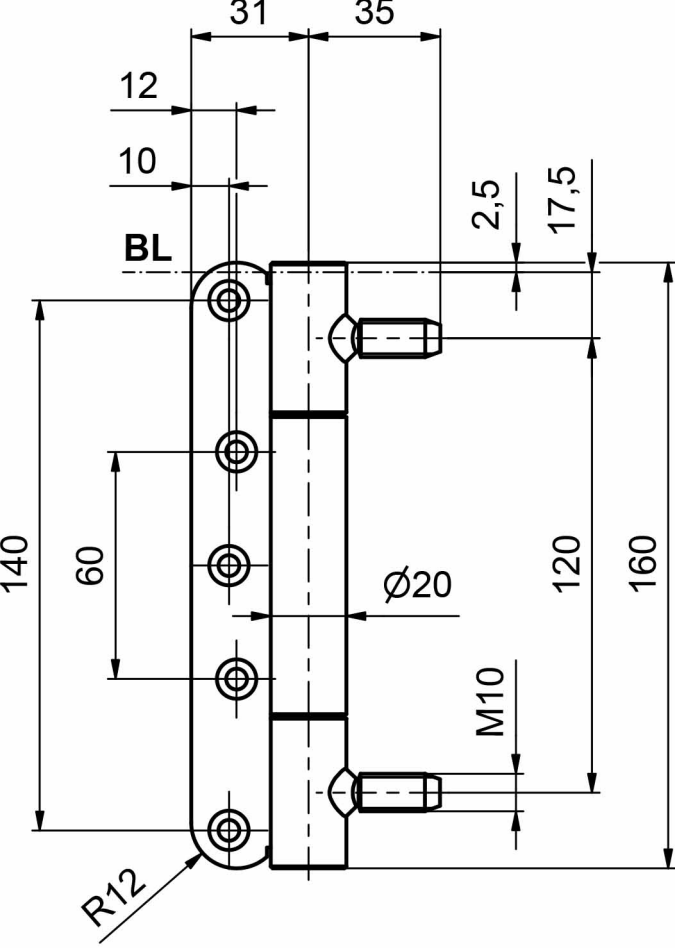
31
35
12
10
2,5
17,5
BL
140
60
Ø20
120
160
M10
R12

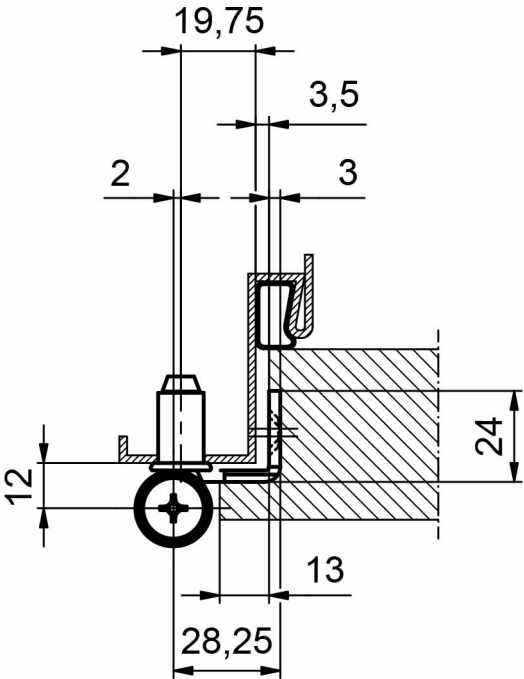
19,75
3,5
2
3
24
12
13
28,25