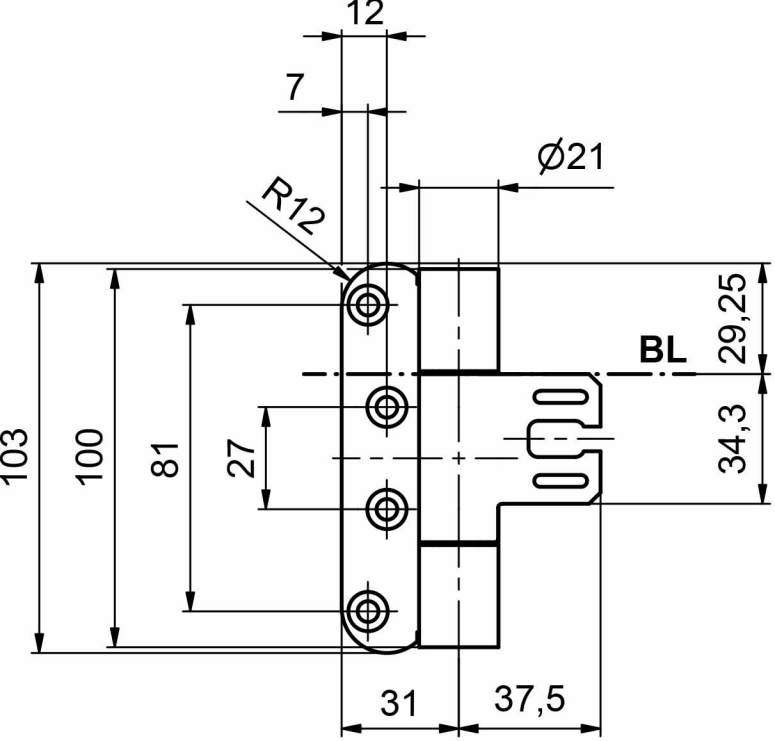
12
7
Ø21
R12
103
100
81
27
BL
29,25
34,3
31
37,5

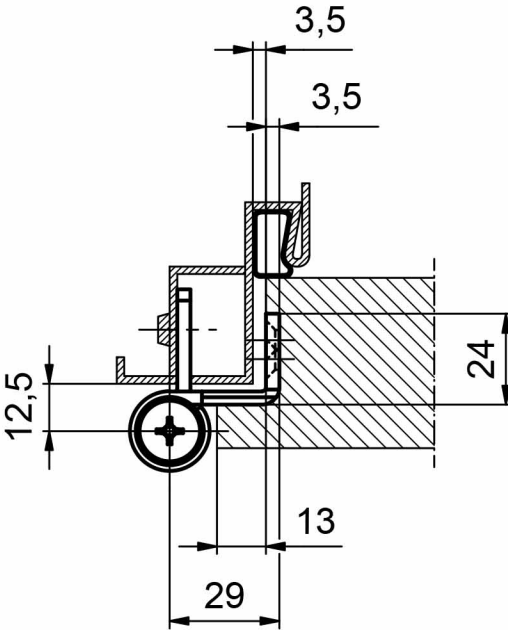
3,5
3,5
24
12,5
13
29