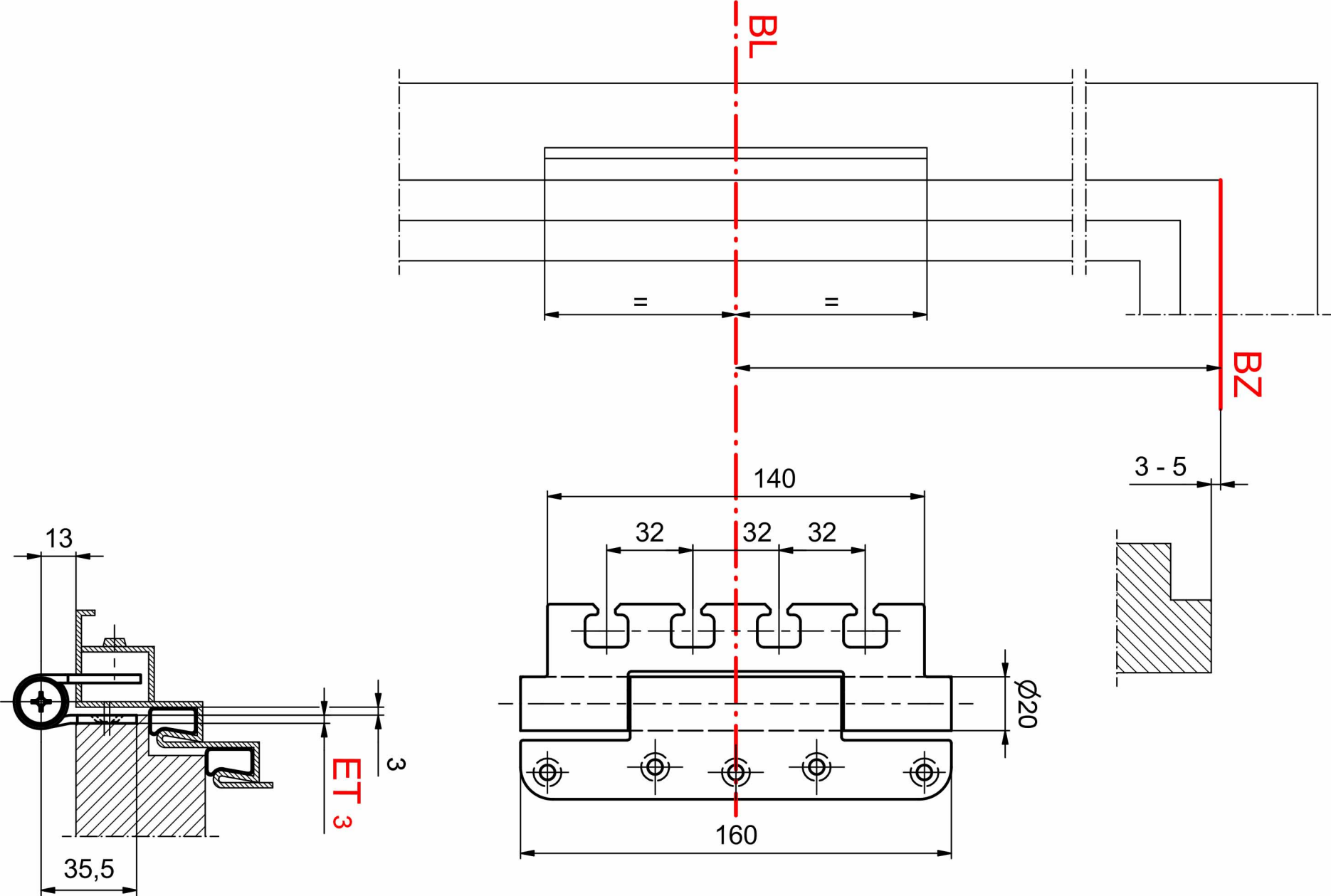
BL
=
=
BZ
3 - 5
140
32
32
32
Ø20
160
13
3
ET 3
35,5