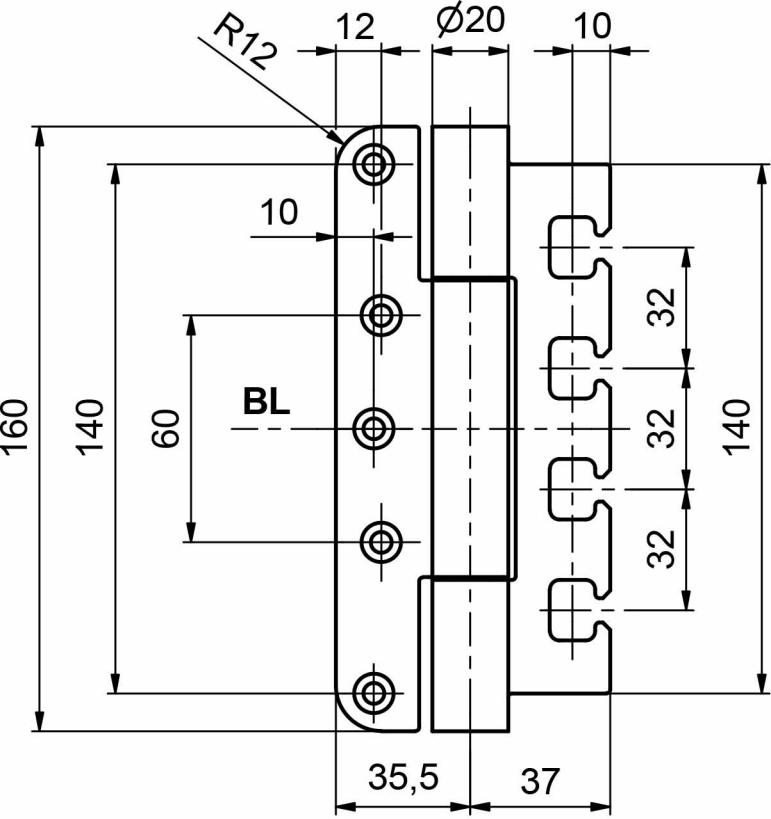
R12
12
Ø20
10
10
160
140
60
BL
32
32
32
140
35,5
37

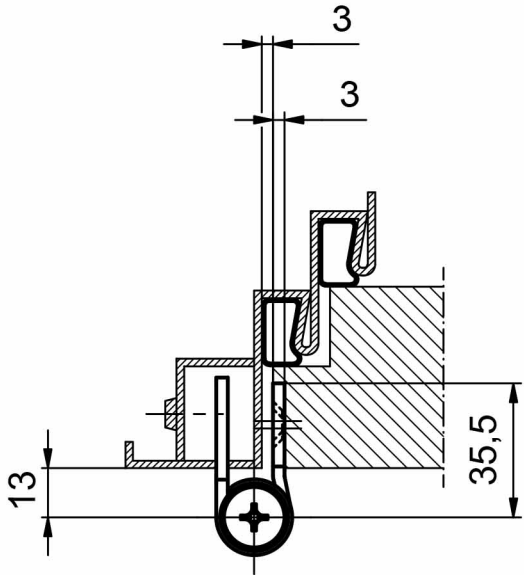
3
3
13
35,5