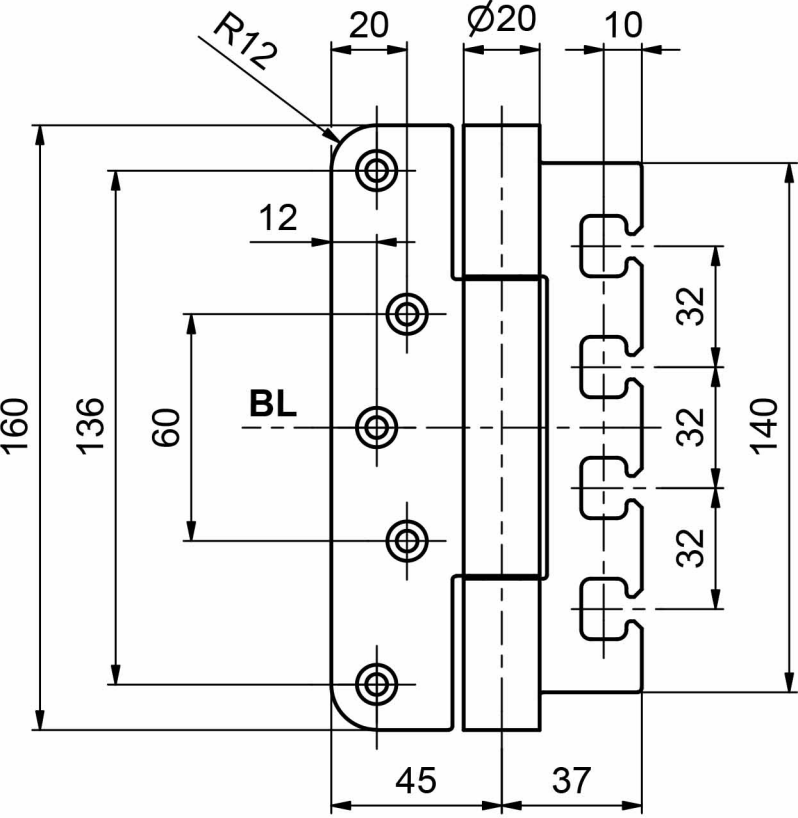
R12
20
Ø20
10
12
160
136
60
BL
32
32
32
140
45
37

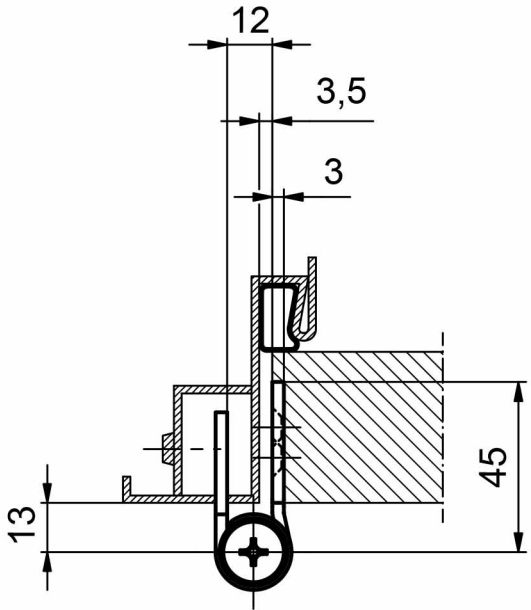
12
3,5
3
45
13