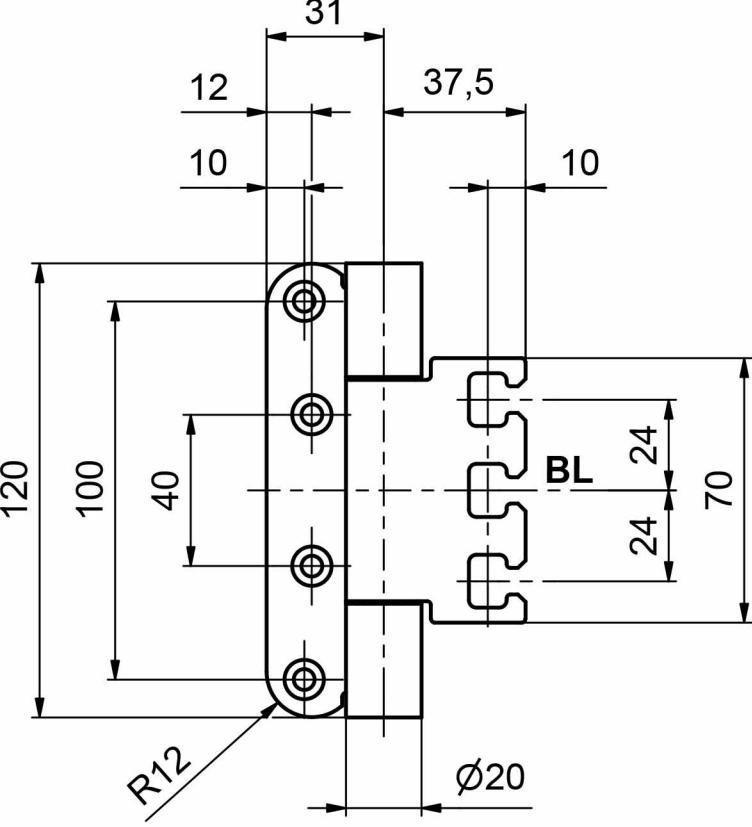
31
12
37,5
10
10
120
100
40
24
BL
24
70
R12
Ø20

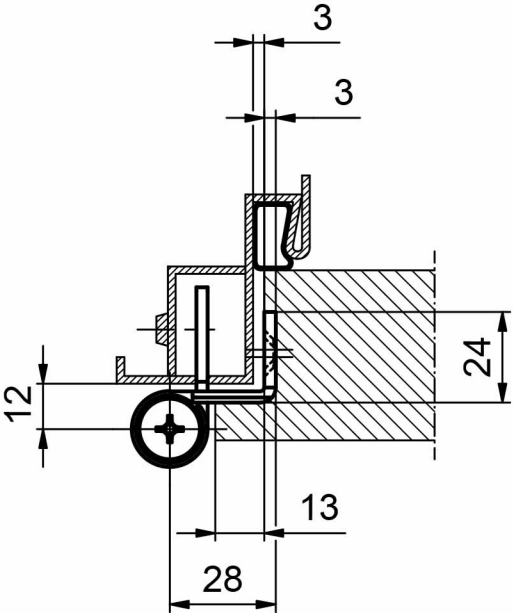
3
3
24
12
13
28