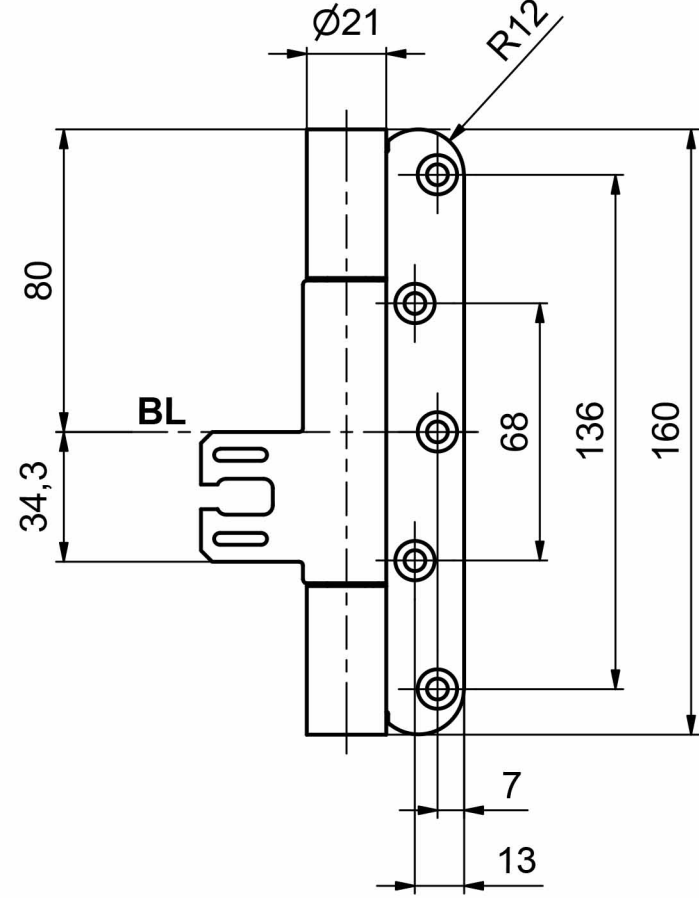
Ø21
R12
80
BL
34,3
68
136
160
7
13

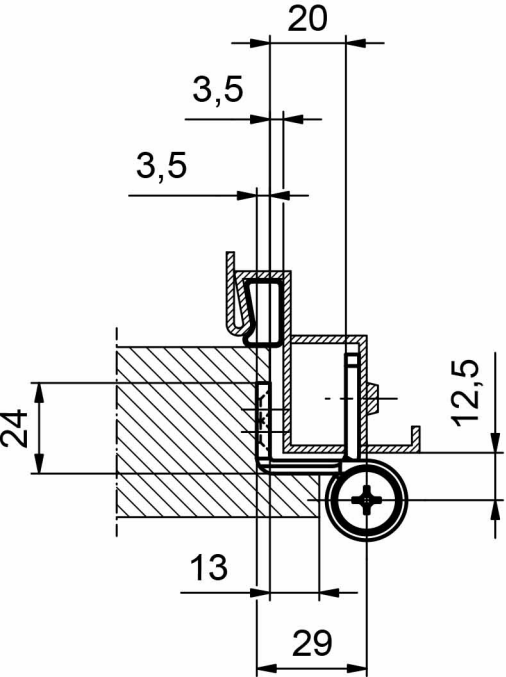
20
3,5
3,5
24
12,5
13
29