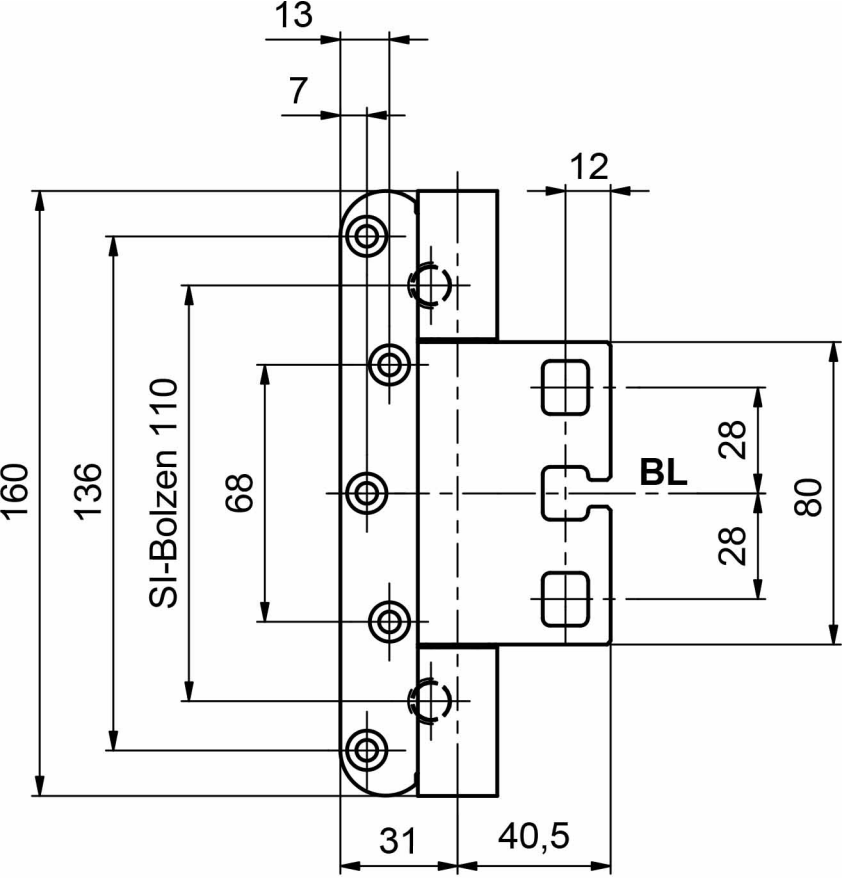
13
7
12
160
136
SI-Bolzen 110
68
BL
28
28
80
31
40,5

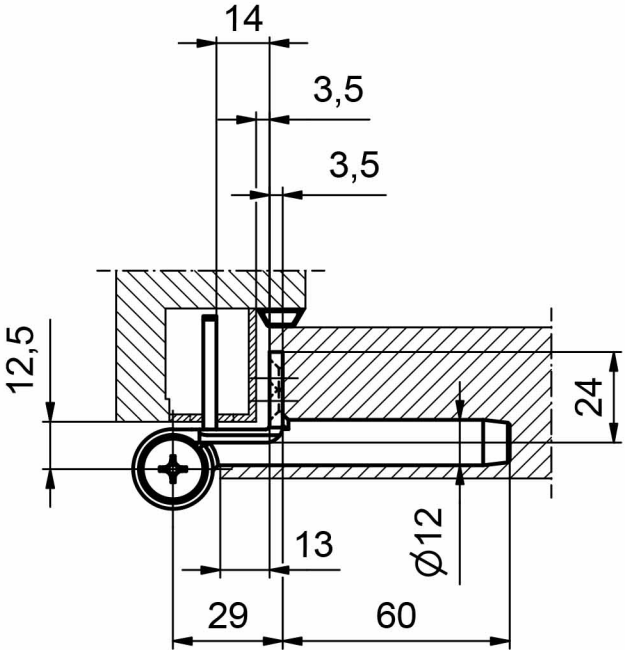
14
3,5
3,5
12,5
24
13
Ø12
29
60