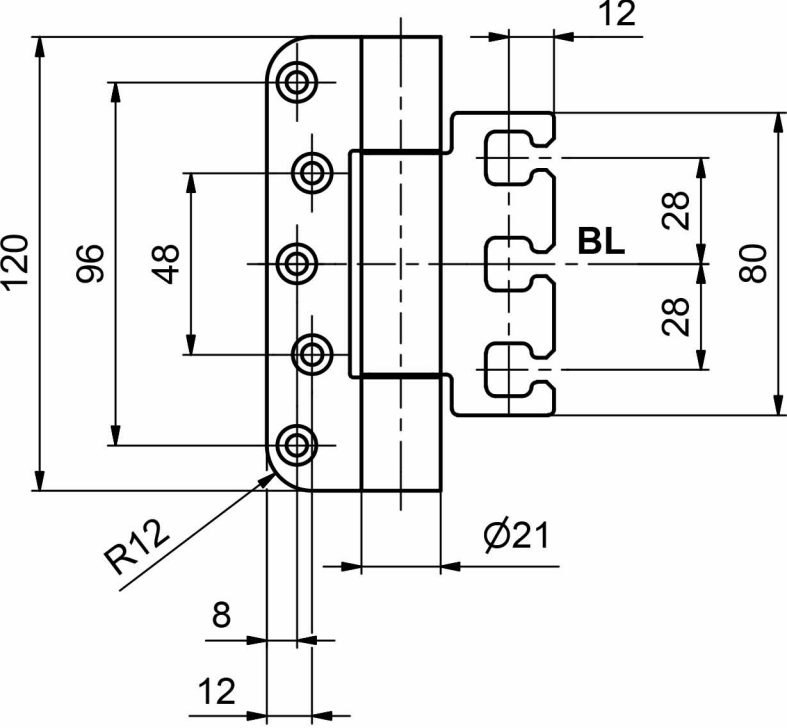
12
120
96
48
28
BL
80
28
R12
Ø21
8
12

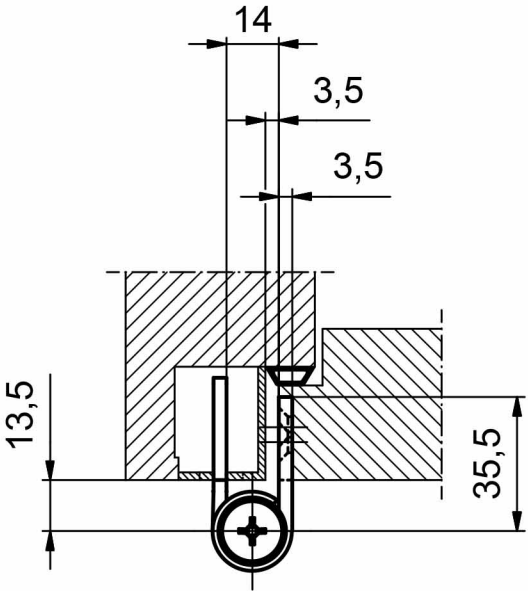
14
3,5
3,5
13,5
35,5