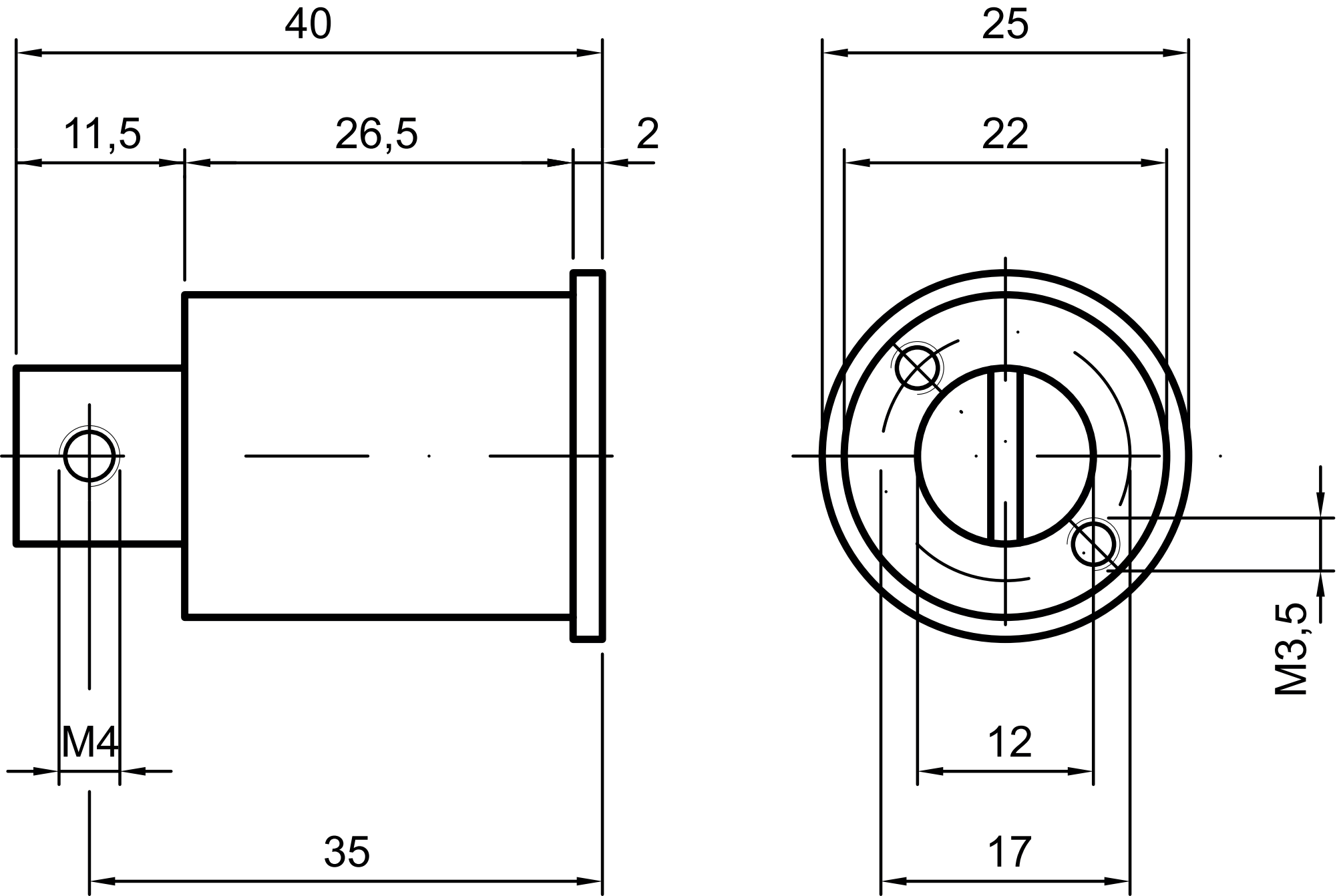
40
11,5
26,5
2
M4
35
25
22
M3,5
12
17