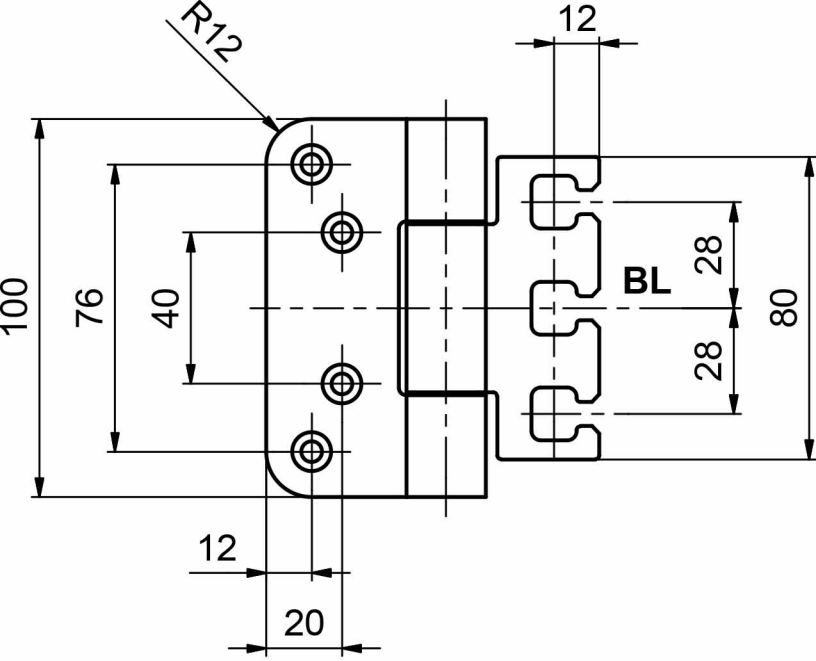
R12
12
100
76
40
28
BL
80
28
12
20

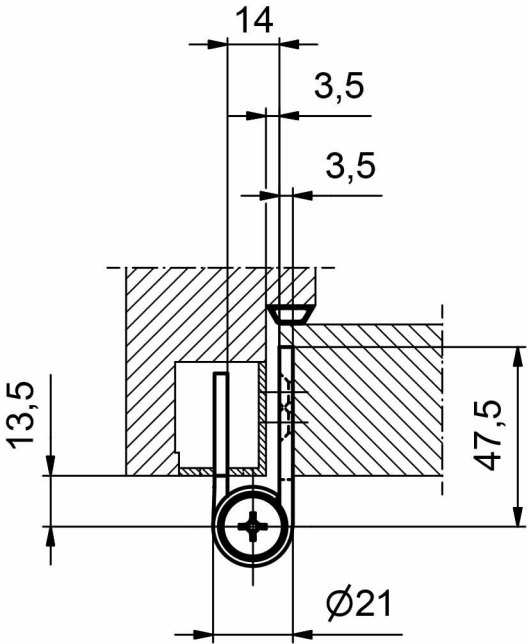
14
3,5
3,5
13,5
47,5
Ø21