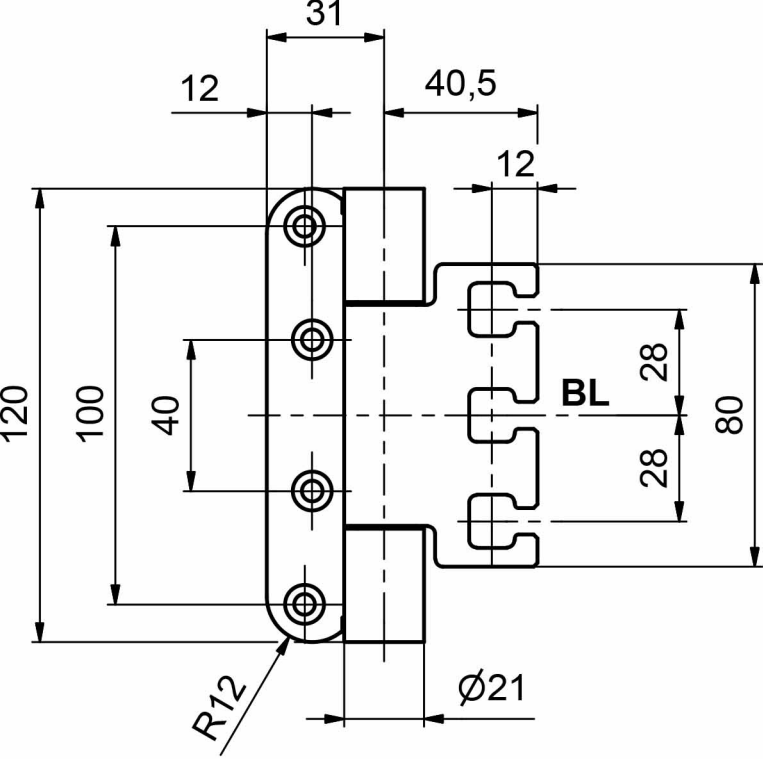
31
12
40,5
12
120
100
40
28
BL
80
28
R12
Ø21

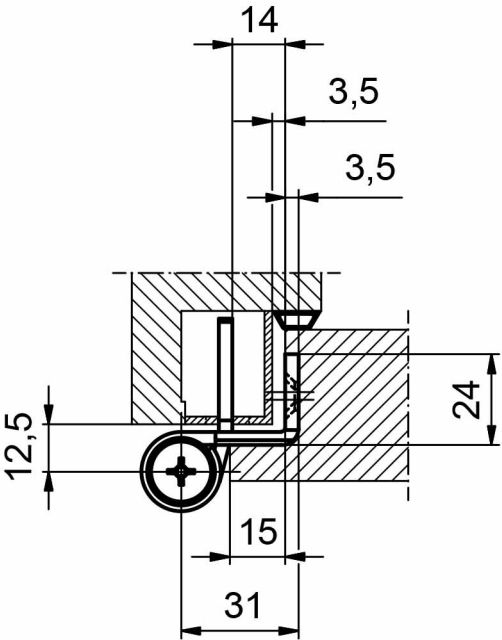
14
3,5
3,5
24
12,5
15
31