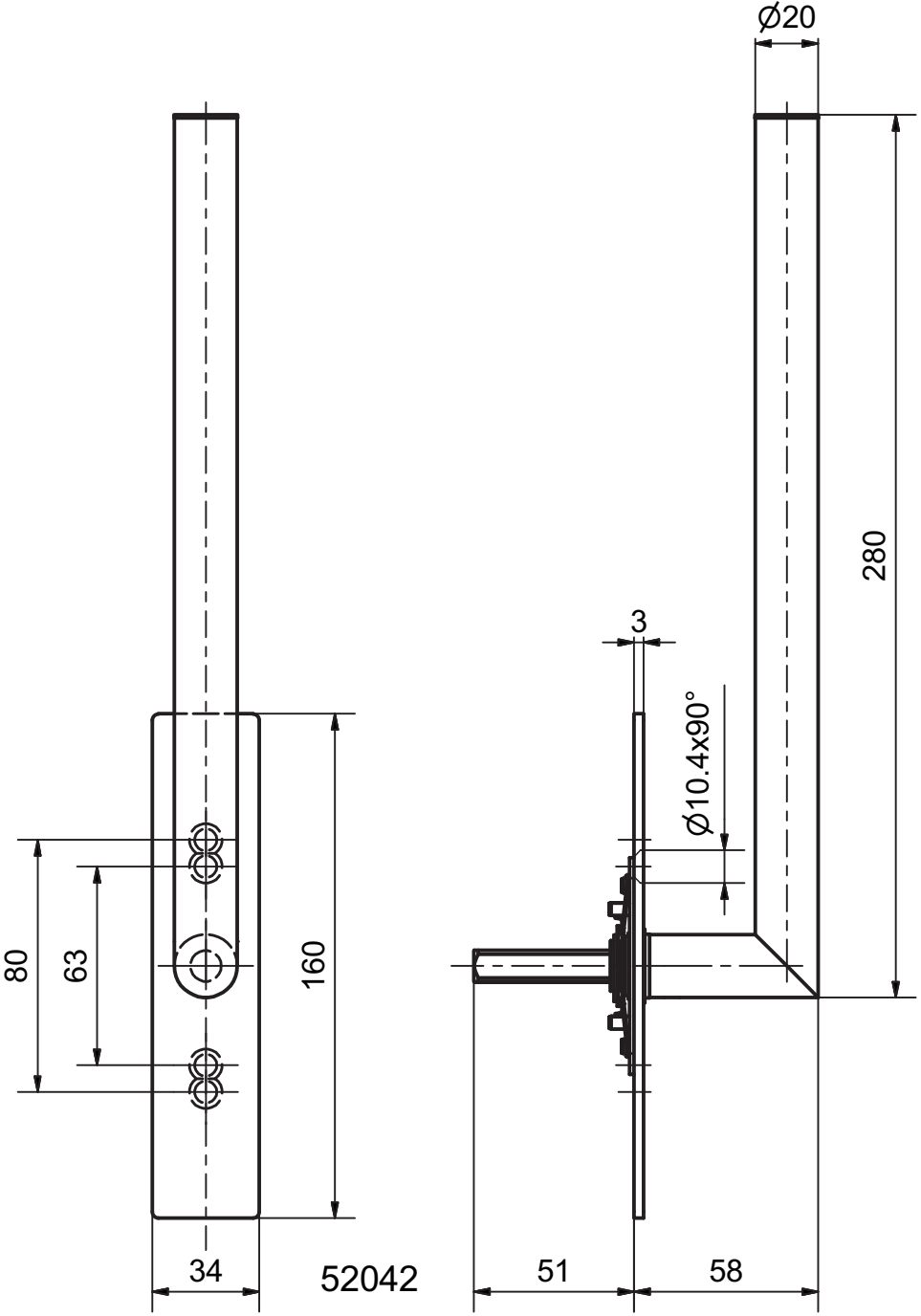

52042

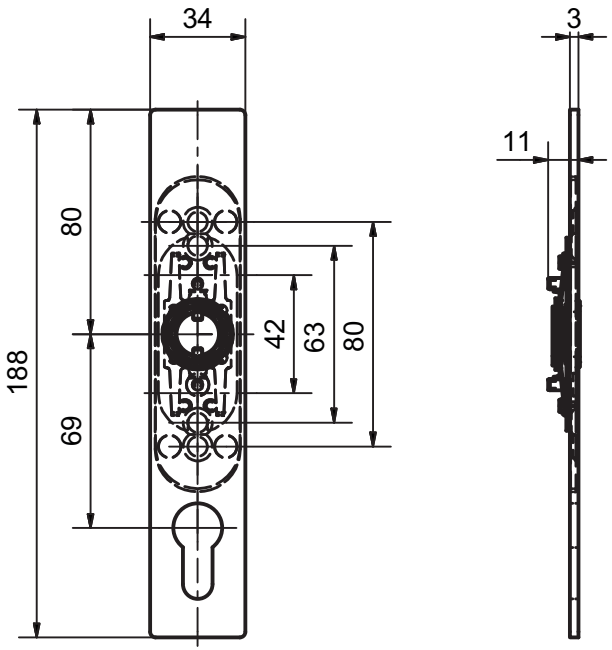

52043