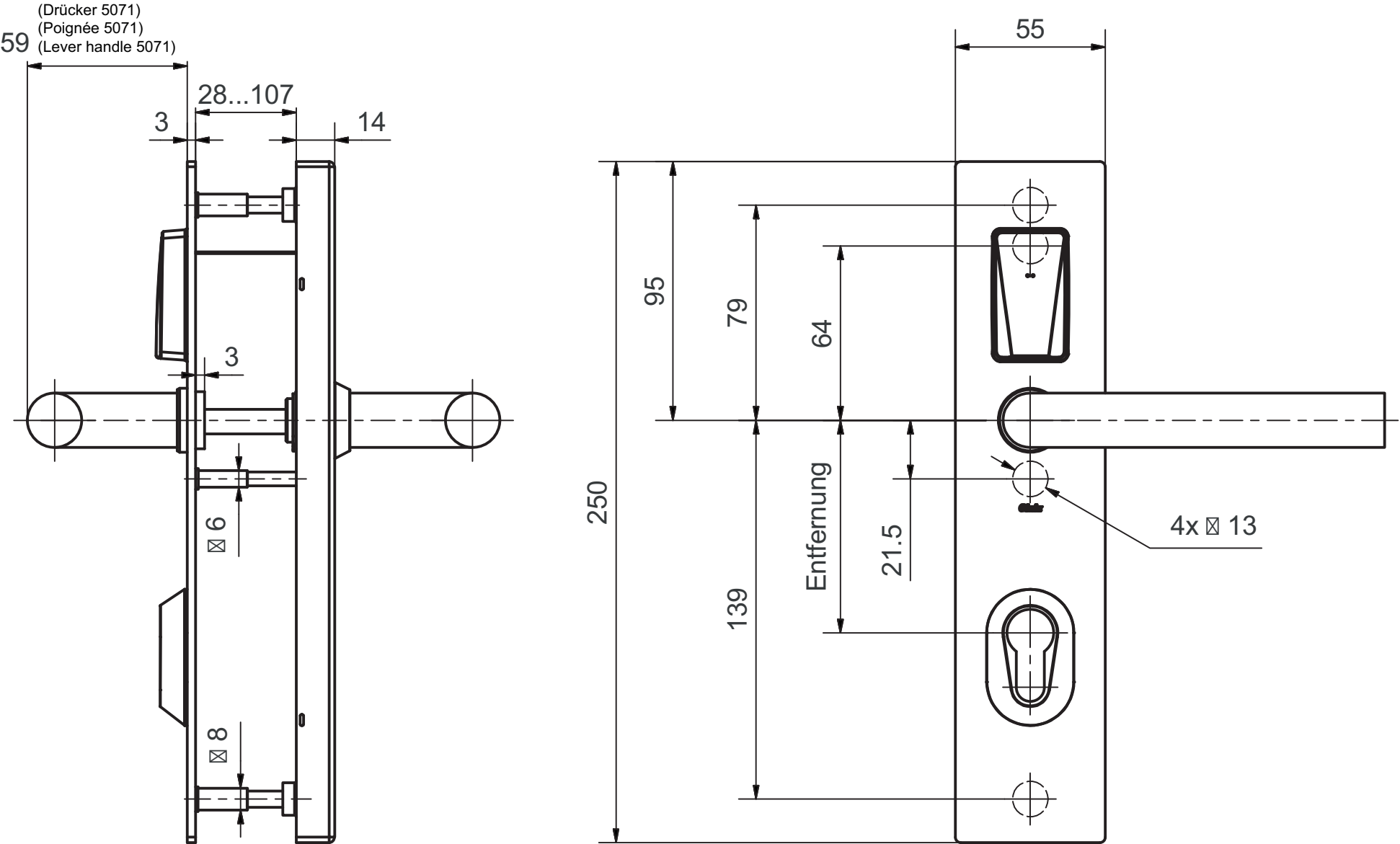
(Drücker 5071)
(Poignée 5071)
(Lever handle 5071)
59
28...107
3
14
3
⊠ 6
⊠ 8
55
95
79
64
250
Entfernung
21.5
139
4x ⊠ 13