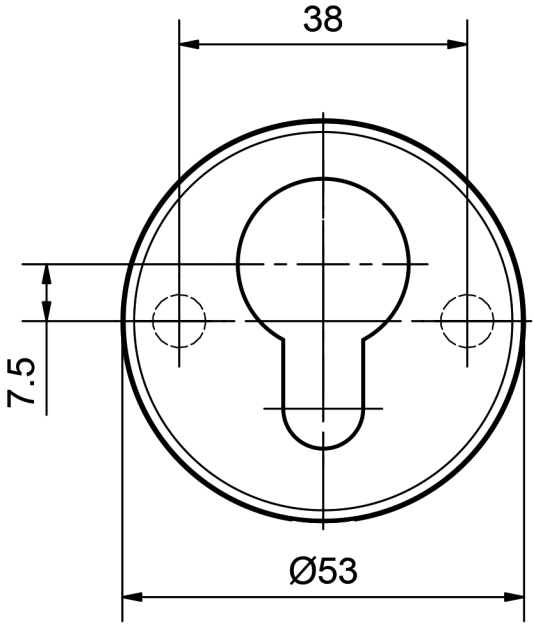

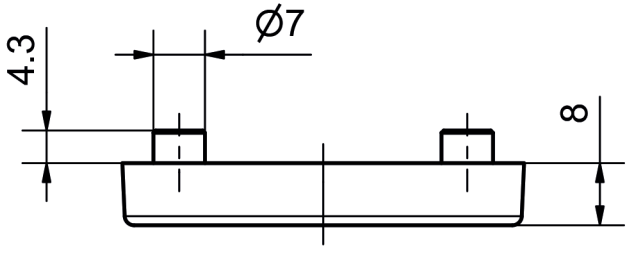

5380C PRZ