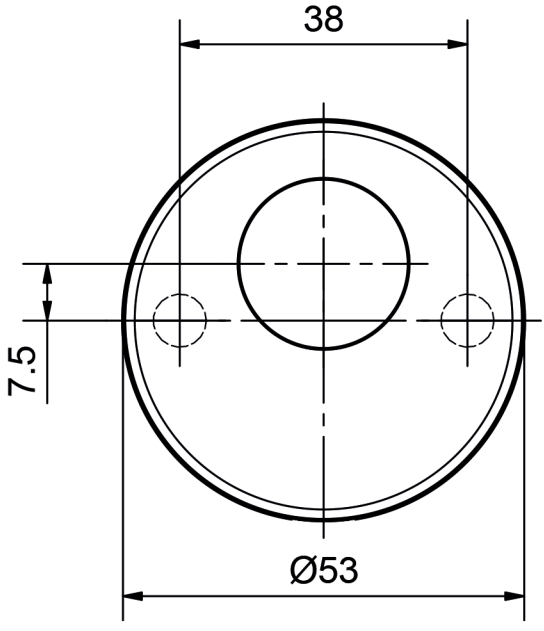

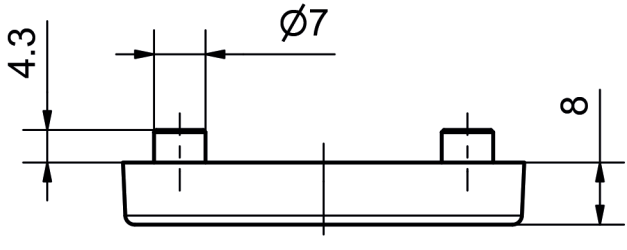

5380 RZ