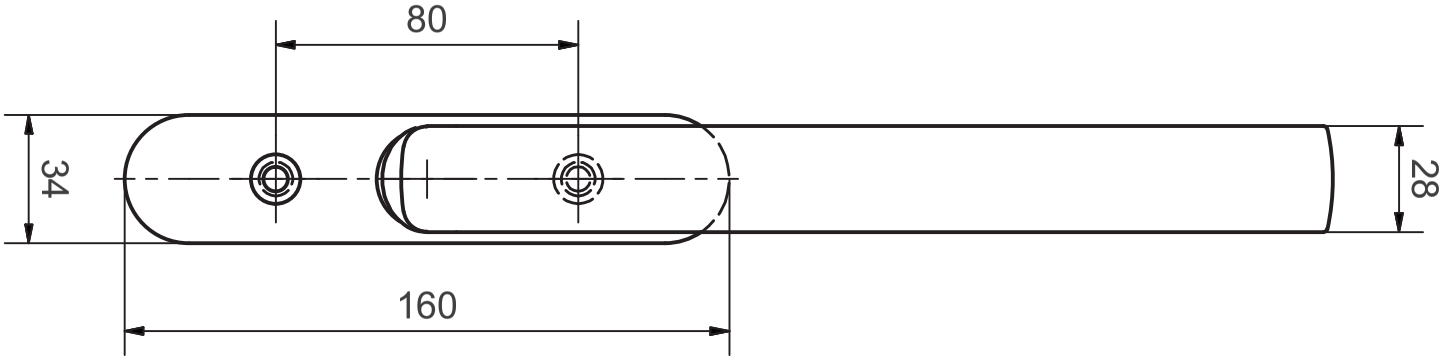
80
34
28
160

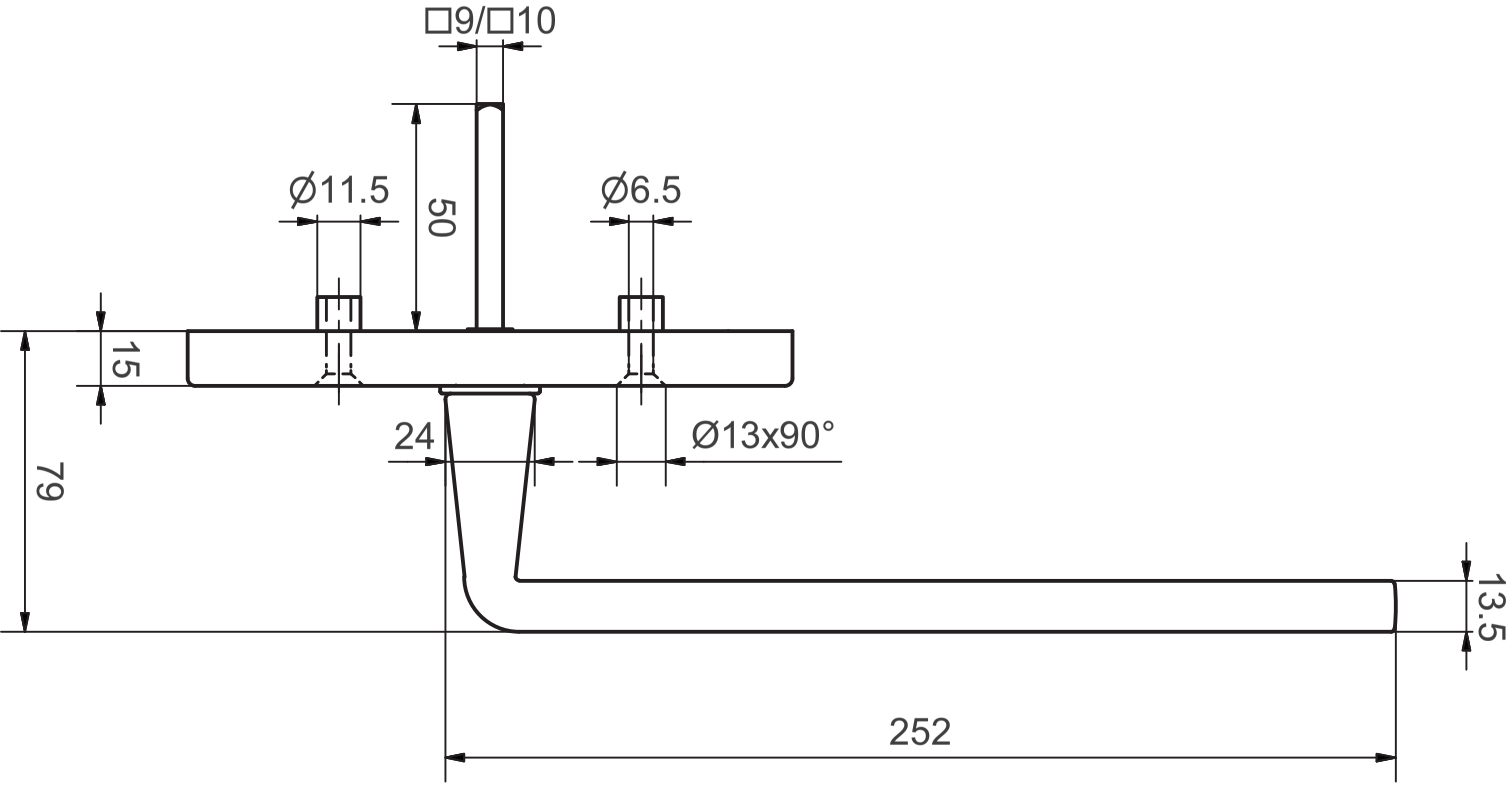
□9/□10
Ø11.5
50
Ø6.5
15
79
24
Ø13x90°
13.5
252