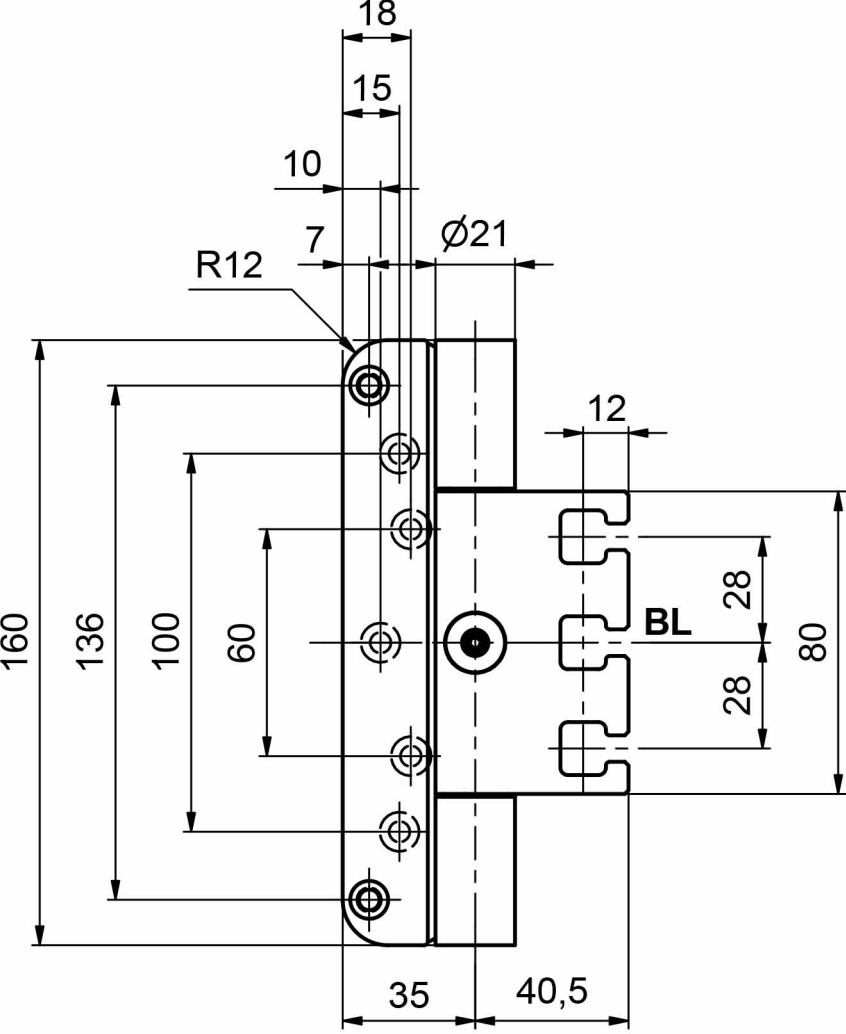
18
15
10
7
Ø21
R12
12
160
136
100
60
28
BL
28
80
35
40,5

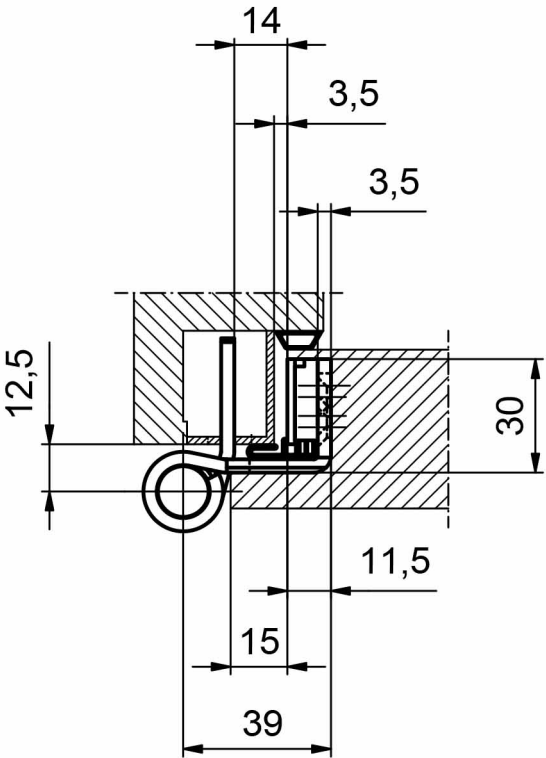
14
3,5
3,5
12,5
30
11,5
15
39